Portaria Inmetro/Dimel n.º 0231, de 08 de dezembro de 2014.

O Diretor de Metrologia Legal do Instituto Nacional de Metrologia, Qualidade e Tecnologia – Inmetro, no exercício da delegação de competência outorgada pelo Senhor Presidente do Inmetro, através da Portaria Inmetro n.º 257, de 12 de novembro de 1991, conferindo-lhe as atribuições dispostas no subitem 4.1, alínea "g", da Regulamentação Metrológica aprovada pela Resolução n.º 11, de 12 de outubro de 1988, do Conmetro,

De acordo com o Regulamento Técnico Metrológico para bombas medidoras para combustíveis líquidos aprovado pela Portaria Inmetro n.° 23/1985 e pela Portaria Inmetro n.º 52/2004; e

Considerando o constante do processo Inmetro nº 52600.041452/2014, resolve:

Art. 1º - Aprovar as famílias de modelos Helix, Helix 1000 e Helix 2000 de bomba medidora para combustíveis líquidos, marca Wayne, e condições de aprovação a seguir especificadas:

1 REQUERENTE
Nome: Dresser Indústria e Comércio Ltda. – Divisão Wayne.
Endereço: Estrada do Timbó, 126 – Bonsucesso – Rio de Janeiro - RJ.

2 FABRICANTE
Nome: Dresser Indústria e Comércio Ltda. – Divisão Wayne.
Endereço: Estrada do Timbó, 126 – Bonsucesso – Rio de Janeiro - RJ.

3 IDENTIFICAÇÃO DOS MODELOS
Designação: Bomba medidora de combustíveis líquidos.
Marca: Wayne.
Modelos: constantes da Tabela 1, anexa à presente Portaria.
País de origem: BRASIL.

4 CARACTERÍSTICAS METROLÒGICAS
Os modelos das famílias Helix, Helix 1000 e Helix 2000, a que se refere a presente Portaria, possuem as características constantes da Tabela 1, anexa à presente Portaria.

5 DESCRIÇÃO FUNCIONAL
5.1 Descrição: bomba medidora para combustíveis líquidos, eletrônica, descontínua.
5.2 Especificação dos componentes:
5.2.1 Unidades de bombeamento: designação: B-47579.
a) Vazão máxima: 100 L/min;
b) Vazão mínima: 5 L/min;

c) Pressão máxima de funcionamento: 0,3 MPa;
d) Pressão mínima de funcionamento: 0,12 MPa.

5.2.2 Dispositivo de filtragem cilíndrico, com abertura das malhas de 0,12mm a 0,14mm, com área filtrante de 13.000 mm^2.

5.2.3 Dispositivo medidor: modelo iMETER aprovado pela portaria Inmetro/Dimel/n.º 035 de 06/04/2000. Fabricante: Wayne Division – Dresser Equipment Group, Inc. 124 West College Avenue, Salisbury, Maryland, Estados Unidos da América.

a) Vazão máxima por câmara de medição: 75 L/min;
b) Vazão máxima nas duas câmaras de medição simultâneas: 130 L/min;
c) Vazão mínima por câmara: 5 L/min;
d) Vazão mínima nas duas câmaras de medição simultâneas: 15 L/min;
e) Pressão máxima de funcionamento: 0,3MPa;
f) Pressão mínima de funcionamento: 0,12Mpa.

5.2.4 Dispositivo medidor opcional: modelo xFLO aprovado pela portaria Inmetro/Dimel/n.º 239 de 30/06/2009. Fabricante: Dresser - Wayne Division – Austin. 3814 Jarrett Way – Austin, TX 78728 – Estados Unidos da América.

a) Vazão máxima admissível: 75 L/min;
b) Vazão mínima admissível: 3 L/min;
c) Pressão máxima de funcionamento: 0,3 MPa;
d) Pressão mínima de funcionamento: 0,12 MPa.

5.2.5 Válvula de retenção e alívio: designação WM000695-0002 .

5.2.6 Válvula solenoide proporcional: designação WM021181-0001.

5.2.7 Dispositivo indicador: modelo iGEM, aprovado pela Portaria Inmetro/Dimel/n.º 039 de 12/03/2001.

5.2.8 Mangueira: todos os modelos aprovados pelo Inmetro.

5.2.9 Bico de descarga: todos os modelos compatíveis com as vazões especificadas, aprovados pelo Inmetro.

6 FORMA, DIMENSÕES E QUALIDADE DOS MATERIAIS

6.1 Conforme memorial descritivo, desenhos, diagramas esquemáticos e documentação constantes dos processos Inmetro n.º 52600.034431/2012, n.º 52600.026013/2013, n.º 52600.011283/2014 e n.º 52600.041452/2014.

7 CONDIÇÕES PARTICULARES DE CONSTRUÇÃO, INSTALAÇÃO, UTILIZAÇÃO E RESTRIÇÕES

7.1 Os modelos a que se referem a presente portaria apresentam as seguintes especificações dos acessórios e características de construção opcionais, não avaliados por ocasião da apreciação técnica de modelo:

7.1.1 Tela de vídeo LCD (para todos os modelos): Consiste em telas de LCD, placa de vídeo e som (opcional) instalados nas bombas e interligados através de cabo próprio, destinadas a reproduzir imagens independentes das indicações do instrumento.

7.1.2 Leitor de cartão/ Leitor de código de barras/ Dispositivo RF/ Botão do dispositivo de identificação RF/ Teclado do leitor de cartão/ impressora (para todos os modelos): servem para identificar o frentista ou cliente e liberar o abastecimento. O dispositivo RF e leitor de cartão com teclado também podem ser usados para digitação de informações extras, que não interfiram nas características metrológicas do instrumento.

7.1.3 Botão de emergência (para todos os modelos): interrompe a energia do equipamento.

7.1.4 Botão de chamada / Botão do alto falante / LED (para todos os modelos): dispositivo de comunicação para liberação do abastecimento pelo alto falante ou por sinalização de LEDs.
7.1.5 Carretel de fio retrátil: dispositivo que mantém a mangueira suspensa.
7.1.6 Válvula de Retenção (para modelos de bombas compactas): Impede que o combustível retorne ao tanque após um abastecimento, mantendo a coluna de combustível cheia. Nas bombas modulares é substituída pela válvula de segurança, que evita que o combustível continue sendo bombeado no caso de deslocamento da bomba medidora.

8 INSCRIÇÕES OBRIGATÓRIAS
8.1 Os modelos, a que se refere a presente Portaria, devem portar, numa placa de identificação, afixada externamente aos seus corpos, as seguintes inscrições:
a) marca ou nome do fabricante;
b) endereço do fabricante;
c) designação do modelo;
d) número de série e ano de fabricação;
e) vazão máxima e mínima admissíveis em L/min;
f) pressão máxima de funcionamento em MPa; e,
g) número da portaria de aprovação de modelo, na forma: Portaria Inmetro/Dimel n.° NNN/AAAA.

9 CONTROLE LEGAL DOS INSTRUMENTOS
9.1 As bombas medidoras para combustíveis líquidos devem, previamente à sua colocação em serviço, ser objeto de um procedimento de verificação inicial, conforme disposto no item 8 do Regulamento Técnico Metrológico aprovado pela Portaria Inmetro n.º 023/85.
9.2 As bombas medidoras para combustíveis líquidos devem, anualmente, ser objeto de verificações periódicas conforme disposto no item 9 do Regulamento Técnico Metrológico aprovado pela Portaria Inmetro n.º 023/85.
9.3 Marca de selagem: nas verificações, serão selados os pontos indicados nos desenhos anexos à presente Portaria.

10 ANEXOS
ANEXO 1 - Tabela 1 - Características
ANEXO 2 - Vista interna e plano de selagem do modelo S(WL/ID)11-110S;
ANEXO 3 - Vista interna e plano de selagem do modelo S(WL/ID)11-110R
ANEXO 4 - Vista interna e plano de selagem do modelo S(WL/ID)11-11S;
ANEXO 5 - Vista interna e plano de selagem do modelo S(WL/ID)11-11R;
ANEXO 6 - Vista interna e plano de selagem do modelo S(WL/ID)22-211S;
ANEXO 7 - Vista interna e plano de selagem do modelo S(WL/ID)22-211R;
ANEXO 8 - Vista interna e plano de selagem do modelo S(WL/LU)11-11S;
ANEXO 9 - Vista interna e plano de selagem do modelo S(WL/LU)11-11R;
ANEXO 10 - Vista interna e plano de selagem do modelo S(WL/LU)22-22S;
ANEXO 11 - Vista interna e plano de selagem do modelo S(WL/LU)22-22R;
ANEXO 12 - Vista interna e plano de selagem do modelo S(WL/LU)22-22SU;
ANEXO 13 - Vista interna e plano de selagem do modelo S(WL/LU)22-22RU;
ANEXO 14 - Vista interna e plano de selagem do modelo S(WL/ID)11-210SH;
ANEXO 15 - Vista interna e plano de selagem do modelo S(WL/ID)11-210RH;
ANEXO 16 - Vista interna e plano de selagem do modelo S(WL/ID)11-21SH;
ANEXO 17 - Vista interna e plano de selagem do modelo S(WL/ID)11-21RH;
ANEXO 18 - Vista interna e plano de selagem do modelo S(WL/LU)11-21SH;

ANEXO 19 - Vista interna e plano de selagem do modelo S(WL/LU)11-21RH;
ANEXO 20 - Vista interna e plano de selagem do modelo H(N/LU)11-11S;
ANEXO 21 - Vista interna e plano de selagem do modelo H(N/LU)11-11R;
ANEXO 22 - Vista interna e plano de selagem do modelo H(N/LU)22-22S;
ANEXO 23 - Vista interna e plano de selagem do modelo H(N/LU)22-22R;
ANEXO 24 - Vista interna e plano de selagem do modelo H(N/LU)22-211S;
ANEXO 25 - Vista interna e plano de selagem do modelo H(N/LU)22-211R;
ANEXO 26 - Vista interna e plano de selagem do modelo H(N/LU)22-22SU;
ANEXO 27 - Vista interna e plano de selagem do modelo H(N/LU)22-22RU;
ANEXO 28 - Vista interna e plano de selagem do modelo H(W/LU)11-11S;
ANEXO 29 - Vista interna e plano de selagem do modelo H(W/LU)11-11R;
ANEXO 30 - Vista interna e plano de selagem do modelo H(W/LU)22-22S;
ANEXO 31 - Vista interna e plano de selagem do modelo H(W/LU)22-22R;
ANEXO 32 - Vista interna e plano de selagem do modelo H(W/LU)33-33S;
ANEXO 33 - Vista interna e plano de selagem do modelo H(W/LU)33-33R;
ANEXO 34 - Vista interna e plano de selagem do modelo H(W/LU)33-33SU;
ANEXO 35 - Vista interna e plano de selagem do modelo H(W/LU)33-33RU;
ANEXO 36 - Vista interna e plano de selagem do modelo H(W/LU)44-44S;
ANEXO 37 - Vista interna e plano de selagem do modelo H(W/LU)44-44R;
ANEXO 38 - Vista interna e plano de selagem do modelo H(W/LU)44-44SU;
ANEXO 39 - Vista interna e plano de selagem do modelo H(W/LU)44-44RU;
ANEXO 40 - Vista interna e plano de selagem do modelo S(NL/ID)11-110S;
ANEXO 41 - Vista interna e plano de selagem do modelo S(NL/ID)11-110R;
ANEXO 42- Vista interna e plano de selagem do modelo S(NL/ID)11-11S;
ANEXO 43 - Vista interna e plano de selagem do modelo S(NL/ID)11-11R;
ANEXO 44 - Vista interna e plano de selagem do modelo S(NL/ID)22-211S;
ANEXO 45 - Vista interna e plano de selagem do modelo S(NL/ID)22-211R;
ANEXO 46 - Vista interna e plano de selagem do modelo S(NL/ID)11-210SH;
ANEXO 47- Vista interna e plano de selagem do modelo S(NL/ID)11-210RH;
ANEXO 48 - Vista interna e plano de selagem do modelo S(NL/ID)11-21SH;
ANEXO 49 - Vista interna e plano de selagem do modelo S(NL/ID)11-21RH;
ANEXO 50 - Vista interna e plano de selagem do modelo S(WH/ID)11-110S;
ANEXO 51 - Vista interna e plano de selagem do modelo S(WH/ID)11-110R;
ANEXO 52 - Vista interna e plano de selagem do modelo S(WH/ID)11-11S;
ANEXO 53 - Vista interna e plano de selagem do modelo S(WH/ID)11-11R;
ANEXO 54 - Vista interna e plano de selagem do modelo S(WH/ID)22-211S;
ANEXO 55 - Vista interna e plano de selagem do modelo S(WH/ID)22-211R;
ANEXO 56 - Vista interna e plano de selagem do modelo S(WH/LU)11-11S;
ANEXO 57 - Vista interna e plano de selagem do modelo S(WH/LU)11-11R;
ANEXO 58 - Vista interna e plano de selagem do modelo S(WH/LU)22-22S;
ANEXO 59 - Vista interna e plano de selagem do modelo S(WH/LU)22-22R;
ANEXO 60 - Vista interna e plano de selagem do modelo S(WH/LU)22-22SU;
ANEXO 61 - Vista interna e plano de selagem do modelo S(WH/LU)22-22RU;
ANEXO 62 - Vista interna e plano de selagem do modelo S(WH/ID)11-210SH;
ANEXO 63 - Vista interna e plano de selagem do modelo S(WH/ID)11-210RH;
ANEXO 64 - Vista interna e plano de selagem do modelo S(WH/ID)11-21SH;
ANEXO 65 - Vista interna e plano de selagem do modelo S(WH/ID)11-21RH;
ANEXO 66 - Vista interna e plano de selagem do modelo S(WH/LU)11-21SH;
ANEXO 67 - Vista interna e plano de selagem do modelo S(WH/LU)11-21RH;

ANEXO 68 - Vista frontal dos modelos S(WL/ID)11-110S, S(WL/ID)11-110R, S(WL/ID)11-11S, S(WL/ID)11-11R, S(WL/ID)22-211S, S(WL/ID)22-211R, S(WL/LU)11-11S, S(WL/LU)11-11R, S(WL/LU)22-22S, S(WL/LU)22-22R, S(WL/LU)22-22SU, S(WL/LU)22-22RU, S(WL/ID)11-210SH, S(WL/ID)11-210RH, S(WL/ID)11-21SH, S(WL/ID)11-210RH, S(WL/LU)11-21SH e S(WL/LU)11-21RH;

ANEXO 69 - Vista frontal dos modelos H(N/LU)11-11S, H(N/LU)11-11R, H(N/LU)22-22S, H(N/LU)22-22R, H(N/LU)22-22SU, H(N/LU)22-22RU, H(N/LU)22-211S e H(N/LU)22-211R;

ANEXO 70 - Vista frontal dos modelos H(W/LU)11-11S, H(W/LU)11-11R, H(W/LU)22-22S, H(W/LU)22-22R, H(W/LU)33-33S, H(W/LU)33-33R, H(W/LU)44-44S, H(W/LU)44-44R, H(W/LU)33-33SU, H(W/LU)33-33RU, H(W/LU)44-44SU e H(W/LU)44-44RU

ANEXO 71 - Vista frontal dos modelos S(NL/ID)11-21SH, S(NL/ID)11-21RH, S(NL/ID)22-211S, S(NL/ID)22-211R, S(NL/ID)11-11S, S(NL/ID)11-11R, S(NL/ID)11-210SH, S(NL/ID)11-210RH, S(NL/ID)11-110S, S(NL/ID)11-110R;

ANEXO 72 - Vista frontal dos modelos S(WH/ID)11-110S, S(WH/ID)11-110R, S(WH/ID)11-11S, S(WH/ID)11-11R, S(WH/ID)22-211S, S(WH/ID)22-211R, S(WH/LU)11-11S, S(WH/LU)11-11R, S(WH/LU)22-22S, S(WH/LU)22-22R, S(WH/LU)22-22SU, S(WH/LU)22-22RU, S(WH/ID)11-210SH, S(WH/ID)11-210RH, S(WH/ID)11-21SH, S(WH/ID)11-21RH, S(WH/LU)11-21SH, S(WH/LU)11-21RH;

ANEXO 73 - Vista explodida e local de instalação da válvula de retenção;

ANEXO 74 - Vista externa do dispositivo indicador equipado com acessórios opcionais e terminal de pagamento;

ANEXO 75 - Vista externa do dispositivo indicador equipado com acessórios opcionais sem terminal de pagamento;

ANEXO 76 - Vista externa do dispositivo indicador dos modelos S(NL) e S(WH);

ANEXO 77 - Vista externa do dispositivo indicador opcional dos modelos S(WH);

ANEXO 78 - Vista externa do dispositivo indicador opcional com dois visores de LED versão 2;

ANEXO 79 - Vista externa do dispositivo indicador opcional com visor de LED versão 2;

ANEXO 80 - Dimensões dos modelos S(WL);

ANEXO 81 - Dimensões dos modelos H(N);

ANEXO 82 - Dimensões dos modelos H(W);

ANEXO 83- Dimensões dos modelos S(NL);

ANEXO 84 - Dimensões dos modelos S(WH);

ANEXO 85 - Localização da placa de identificação;

ANEXO 86 - Localização da placa de identificação dos modelos S(NL);

ANEXO 87 - Localização da placa de identificação dos modelos S(WH);

ANEXO 88 - Funcionamento da unidade de bombeamento e do dispositivo medidor para as vazões máximas de 75 L/min e 130 L/min.

ANEXO 89 – Selagem

Art. 2º - Convalidar os atos praticados e as demais disposições com base na Portaria Inmetro/Dimel n.° 0293, de 13 de dezembro de 2013, e na Portaria Inmetro/Dimel n.° 0074, de 16 de maio de 2014, anteriores à publicação da presente portaria.

Art. 3º - Revovar a Portaria Inmetro/Dimel n.° 0293, de 13 de dezembro de 2013, e a Portaria Inmetro/Dimel n.° 0074, de 16 de maio de 2014.

Art. 4º - Esta portaria entrará em vigor na data da sua publicação.

LUIZ CARLOS GOMES DOS SANTOS
Diretor de Metrologia Legal do Inmetro

Dimel/Dfluq
SJ/sj
P 041452-14

ANEXO 1 - Tabela 1 – Características - Tabela anexa à Portaria Inmetro/Dimel nº 0231, de 08 de dezembro de 2014.

Modelos Helix	Vazão Máx(L/min)		Vazão mín (L/min)	Computadora	Compacta(C) Modular(M)	Conjunto Medição	Conjuntos Abastecim.	Conj.bombeamento		Elementos indicadores	Abastecim. simultaneos	bicos	observações
	Abastec. único	Abast Simult.						Qtdade	tipo				
S(WL/ID)11-110S	50 ou 75	_	5	sim	C	1	1	1	Interno	2	_	1	
S(WL/ID)11-110R	50 ou 75	-	5	sim	M	1	1	1	Distância	2	_	1	
S(WL/ID)11-11S	50 ou 75	30 ou 50	5	sim	C	1	2	1	interno	4	2	2	
S(WL/ID)11-11R	50 ou 75	30 ou 50	5	sim	M	1	2	1	Distância	4	2	2	
S(WL/ID)22-211S	50 ou 75	30 ou 50	5	sim	C	1	2	2	Interno	4	2	2	
S(WL/ID)22-211R	50 ou 75	30 ou 50	5	sim	M	1	2	2	Distância	4	2	2	
S(WL/LU)11-11S	50 ou 75	30 ou 50	5	sim	C	1	2	1	Interno	2	2	2	
S(WL/LU)11-11R	50 ou 75	30 ou 50	5	sim	M	1	2	1	Distância	2	2	2	
S(WL/LU)22-22S	50 ou 75	30 ou 50	5	sim	C	2	4	2	Interno	2	2	4	
S(WL/LU)22-22R	50 ou 75	30 ou 50	5	sim	M	2	4	2	Distância	2	2	4	
S(WL/LU)22-22SU	50 ou 75	30 ou 50	5	sim	C	2	4	2	Interno	4	4	4	
S(WL/LU)22-22RU	50 ou 75	30 ou 50	5	sim	M	2	4	2	Distância	4	4	4	
S(WL/ID)11-210SH	130	-	15	sim	C	1	1	2	Interno	2	-	1	
S(WL/ID)11-210RH	130	-	15	sim	M	1	1	1	Distância(*)	2	-	1	
S(WL/ID)11-21SH	130	65	15	sim	C	2	2	2	interno	4	2	2	
S(WL/ID)11-21RH	130	65	15	sim	M	2	2	1	Distância(*)	4	2	2	
S(WL/LU)11-21SH	130	65	15	sim	C	2	2	2	Interno	2	2	2	
S(WL/LU)11-21RH	130	65	15	sim	M	2	2	1	Distância(*)	2	2	2	
H(N/LU)11-11S	50 ou 75	35 ou 50	5	sim	C	1	2	1	Interno	2	2	2	
H(N/LU)11-11R	50 ou 75	35 ou 50	5	sim	M	1	2	1	Distância	2	2	2	
H(N/LU)22-22S	50 ou 75	35 ou 50	5	sim	C	2	4	2	Interno	2	2	4	

(*) Conjunto de bombeamento externo com capacidade de vazão até 130 l/min

ANEXO 2 - Tabela 2 – Características (continuação) - Tabela anexa à Portaria Inmetro/Dimel nº 0231, de 08 de dezembro de 2014.

Modelo Helix	Vazão Máx(L/min)		Vazão mín (L/min)	Computadora	Compacta(C) Modular(M)	Conjunto Medição	Conjuntos Abastecim.	Conj.bombeamento		Elementos Indicadores	Abastecim. simultaneos	bicos	observações
	Abast .único	Abast. Simult.						qtdade	tipo				
H(N/LU) 22-22R	50 ou 75	35 ou 50	5	sim	M	2	4	2	Distância	2	2	4	
H(N/LU) 22-211S	50 ou 75	35 ou 50	5	sim	C	1	2	2	Interno	2	2	2	
H(N/LU) 22-211R	50 ou 75	35 ou 50	5	sim	M	1	2	2	Distância	2	2	2	
H(N/LU) 22-22SU	50 ou 75	35 ou 50	5	sim	C	2	4	2	Interno	4	4	4	
H(N/LU) 22-22RU	50 ou 75	35 ou 50	5	sim	M	2	4	2	Distância	4	4	4	
H(W/LU) 11-11S	50 ou 75	35 ou 50	5	sim	C	1	2	1	Interno	2	2	2	
H(W/LU) 11-11R	50 ou 75	35 ou 50	5	sim	M	1	2	1	Distância	2	2	2	
H(W/LU) 22-22S	50 ou 75	35 ou 50	5	sim	C	2	4	2	interno	2	2	4	
H(W/LU) 22-22R	50 ou 75	35 ou 50	5	sim	M	2	4	2	Distância	2	2	4	
H(W/LU) 33-33S	50 ou 75	35 ou 50	5	sim	C	3	6	3	Interno	2	2	6	
H(W/LU) 33-33R	50 ou 75	35 ou 50	5	sim	M	3	6	3	Distância	2	2	6	
H(W/LU) 33-33SU	50 ou 75	35 ou 50	5	sim	C	3	6	3	Interno	4	4	6	1 elemento indicador para 2 bicos e outro para 1 bico
H(W/LU) 33-33RU	50 ou 75	35 ou 50	5	sim	M	3	6	3	Distância	4	4	6	1 elemento indicador para 2 bicos e outro para 1 bico
H(W/LU) 44-44S	50 ou 75	35 ou 50	5	sim	C	4	8	4	Interno	2	2	8	
H(W/LU) 44-44R	50 ou 75	35 ou 50	5	sim	M	4	8	4	Distância	2	2	8	
H(W/LU) 44-44SU	50 ou 75	35 ou 50	5	sim	C	4	8	4	Interno	4	4	8	Um elemento indicador para 3 bicos e 1 para um bico ou 2 para 2 bicos, cada um.
H(W/LU) 44-44RU	50 ou 75	35 ou 50	5	sim	M	4	8	4	Distância	**4**	**4**	8	Um elemento indicador para 3 bicos e 1 para um bico ou 2 para 2 bicos, cada um.

ANEXO 3 - Tabela 3 – Características (continuação) - Tabela anexa à Portaria Inmetro/Dimel nº 0231, de 08 de dezembro de 2014.

Modelos Helix	Vazão Máx(L/min)		Vazão mín (L/min)	Computadora	Compacta(C) Modular(M)	Conjunto Medição	Conjuntos Abastecim.	Conj.bombeamento		Elementos indicadores	Abastecim. simultaneos	bicos	observações
	Abastec. único	Abast Simult.						Qtdade	tipo				
S(NL/ID)11-110S	50 ou 75	-	5	Sim	C	1	1	1	Interno	2	-	1	Família Helix 1000
S(NL/ID)11-110R	50 ou 75	-	5	Sim	M	1	1	1	Distância	2	-	1	Família Helix 1000
S(NL/ID)11-11S	50 ou 75	30 ou 50	5	Sim	C	1	2	1	Interno	4	2	2	Família Helix 1000
S(NL/ID)11-11R	50 ou 75	30 ou 50	5	Sim	M	1	2	1	Distância	4	2	2	Família Helix 1000
S(NL/ID)22-211S	50 ou 75	30 ou 50	5	Sim	C	1	2	2	Interno	4	2	2	Família Helix 1000
S(NL/ID)22-211R	50 ou 75	30 ou 50	5	Sim	M	1	2	2	Distância	4	2	2	Família Helix 1000
S(NL/ID)11-210SH	130	-	15	Sim	C	1	1	2	Interno	2	-	1	Família Helix 1000
S(NL/ID)11-210RH	130	-	15	Sim	M	1	1	1	Distância (*)	2	-	1	Família Helix 1000
S(NL/ID)11-21SH	130	65	15	Sim	C	2	2	2	Interno	4	2	2	Família Helix 1000
S(NL/ID)11-21RH	130	65	15	Sim	M	2	2	1	Distância (*)	4	2	2	Família Helix 1000

(*) Conjunto de bombeamento externo com capacidade de vazão até 130 l/min

ANEXO 4 - Tabela 4 – Características (continuação) - Tabela anexa à Portaria Inmetro/Dimel nº 0231, de 08 de dezembro de 2014.

Modelo Helix	Vazão Máx(L/min)		Vazão mín (L/min)	Computadora	Compacta(C) Modular(M)	Conjunto Medição	Conjuntos Abastecim.	Conj.bombeamento		Elementos Indicadores	Abastecim. simultaneos	bicos	observações
	Abast .único	Abast. Simult.						qtdade	tipo				
S(WH/ID)11-110S	50 ou 75	-	5	Sim	C	1	1	1	Interno	2	-	1	Família Helix 2000
S(WH/ID) 11-110R	50 ou 75	-	5	Sim	M	1	1	1	Distância	2	-	1	Família Helix 2000
S(WH/ID)11-11S	50 ou 75	30 ou 50	5	Sim	C	1	2	1	Interno	4	2	2	Família Helix 2000
S(WH/ID)11-11R	50 ou 75	30 ou 50	5	Sim	M	1	2	1	Distância	4	2	2	Família Helix 2000
S(WH/ID)22-211S	50 ou 75	30 ou 50	5	Sim	C	1	2	2	Interno	4	2	2	Família Helix 2000
S(WH/ID)22-211R	50 ou 75	30 ou 50	5	Sim	M	1	2	2	Distância	4	2	2	Família Helix 2000
S(WH/LU)11-11S	50 ou 75	30 ou 50	5	Sim	C	1	2	1	Interno	2	2	2	Família Helix 2000
S(WH/LU)11-11R	50 ou 75	30 ou 50	5	Sim	M	1	2	1	Distância	2	2	2	Família Helix 2000
S(WH/LU)22-22S	50 ou 75	30 ou 50	5	Sim	C	2	4	2	Interno	2	2	4	Família Helix 2000
S(WH/LU)22-22R	50 ou 75	30 ou 50	5	Sim	M	2	4	2	Distância	2	2	4	Família Helix 2000
S(WH/LU)22-22SU	50 ou 75	30 ou 50	5	Sim	C	2	4	2	Interno	4	4	4	Família Helix 2000
S(WH/LU)22-22RU	50 ou 75	30 ou 50	5	Sim	M	2	4	2	Distância	4	4	4	Família Helix 2000
S(WH/ID)11-210SH	130	-	15	Sim	C	1	1	2	Interno	2	-	1	Família Helix 2000
S(WH/ID)11-210RH	130	-	15	Sim	M	1	1	1	Distância (*)	2	-	1	Família Helix 2000
S(WH/ID)11-21SH	130	65	15	Sim	C	2	2	2	Interno	4	2	2	Família Helix 2000
S(WH/ID)11-21RH	130	65	15	Sim	M	2	2	1	Distância (*)	4	2	2	Família Helix 2000
S(WH/LU)11-21SH	130	65	15	Sim	C	2	2	2	Interno	2	2	2	Família Helix 2000
S(WH/LU)11-21RH	130	65	15	Sim	M	2	2	1	Distância (*)	2	2	2	Família Helix 2000

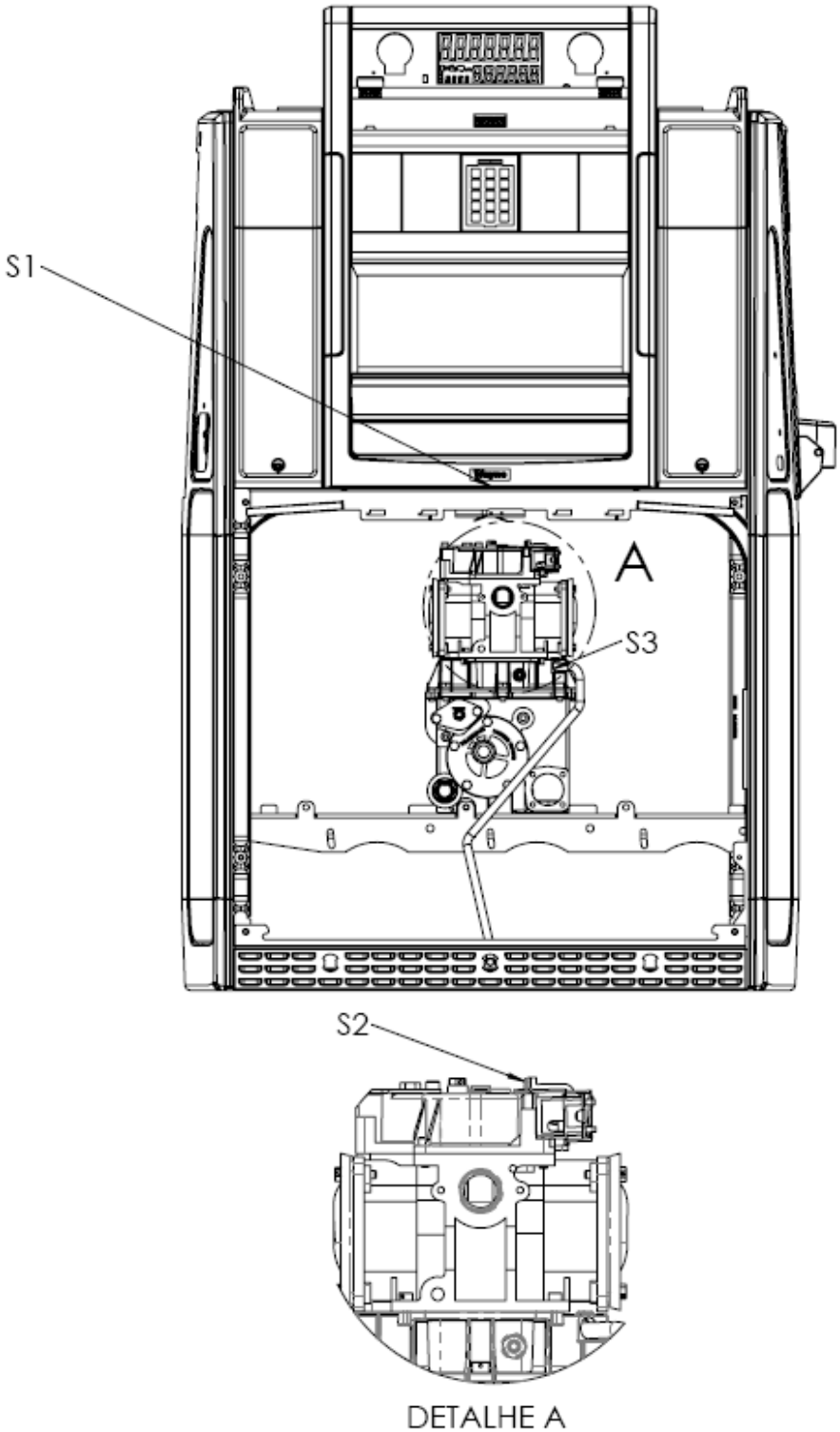

PLANO DE SELAGEM
S1 - ACESSO AO DISPOSITIVO INDICADOR
S2 - ACESSO AS PORTAS DE CALIBRAÇÃO DO TRANSDUTOR
S3 - ACESSO A SAÍDA DO ELIMINADOR DE AR E GASES

DESENHO ANEXO À PORTARIA INMETRO/DIMEL N.º 0231, DE 08 DE DEZEMBRO DE 2014.

INMETRO	**FABRICANTE:** DRESSER INDÚSTRIA E COMÉRCIO LTDA. DIVISÃO WAYNE.	COTAS EM: S/C
	VISTA INTERNA E PLANO DE SELAGEM DO MODELO S(WL/ID)11-110S	ESCALA: S/E
		ANEXO: 02

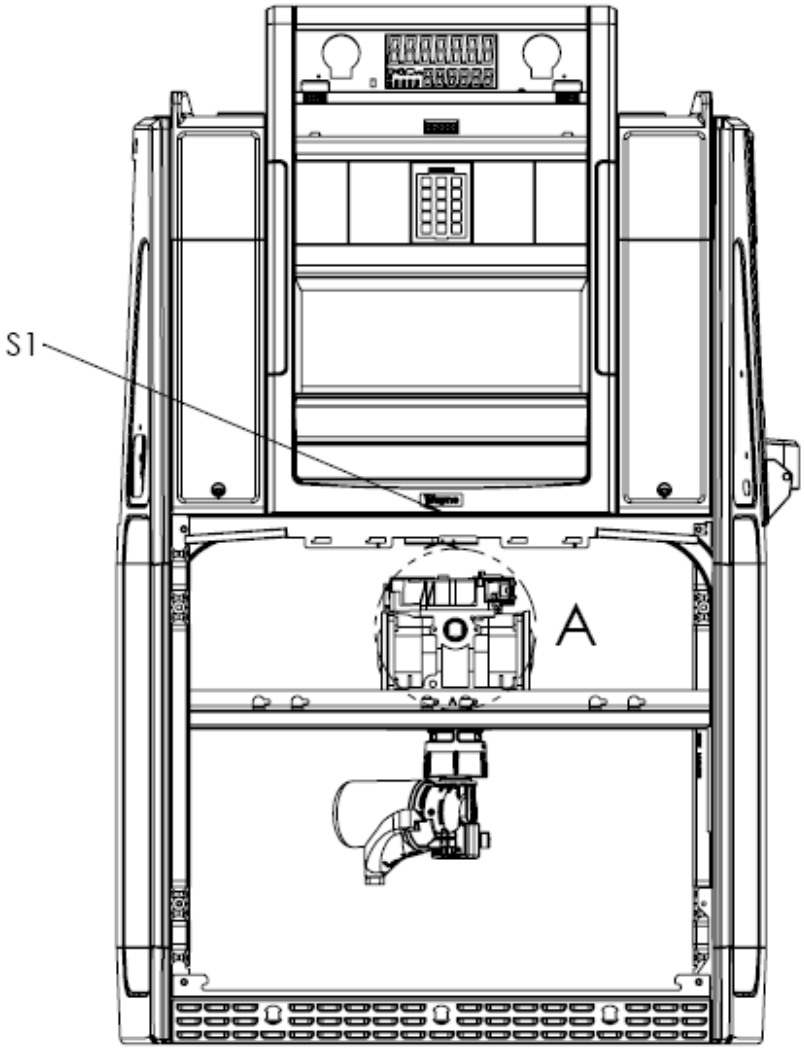

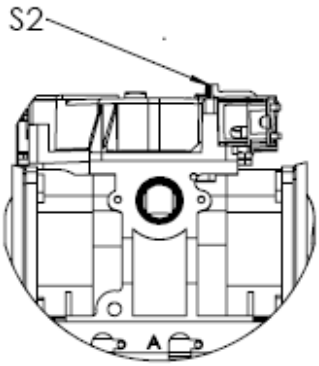

DETALHE A

PLANO DE SELAGEM
S1 - ACESSO AO DISPOSITIVO INDICADOR
S2 - ACESSO AS PORTAS DE CALIBRAÇÃO DO TRANSDUTOR

DESENHO ANEXO À PORTARIA INMETRO/DIMEL N.º 0231, DE 08 DE DEZEMBRO DE 2014.

INMETRO	**FABRICANTE:** DRESSER INDÚSTRIA E COMÉRCIO LTDA. DIVISÃO WAYNE.	COTAS EM: S/C
	VISTA INTERNA E PLANO DE SELAGEM DO MODELO S(WL/ID)11-110R	ESCALA: S/E
		ANEXO: 03

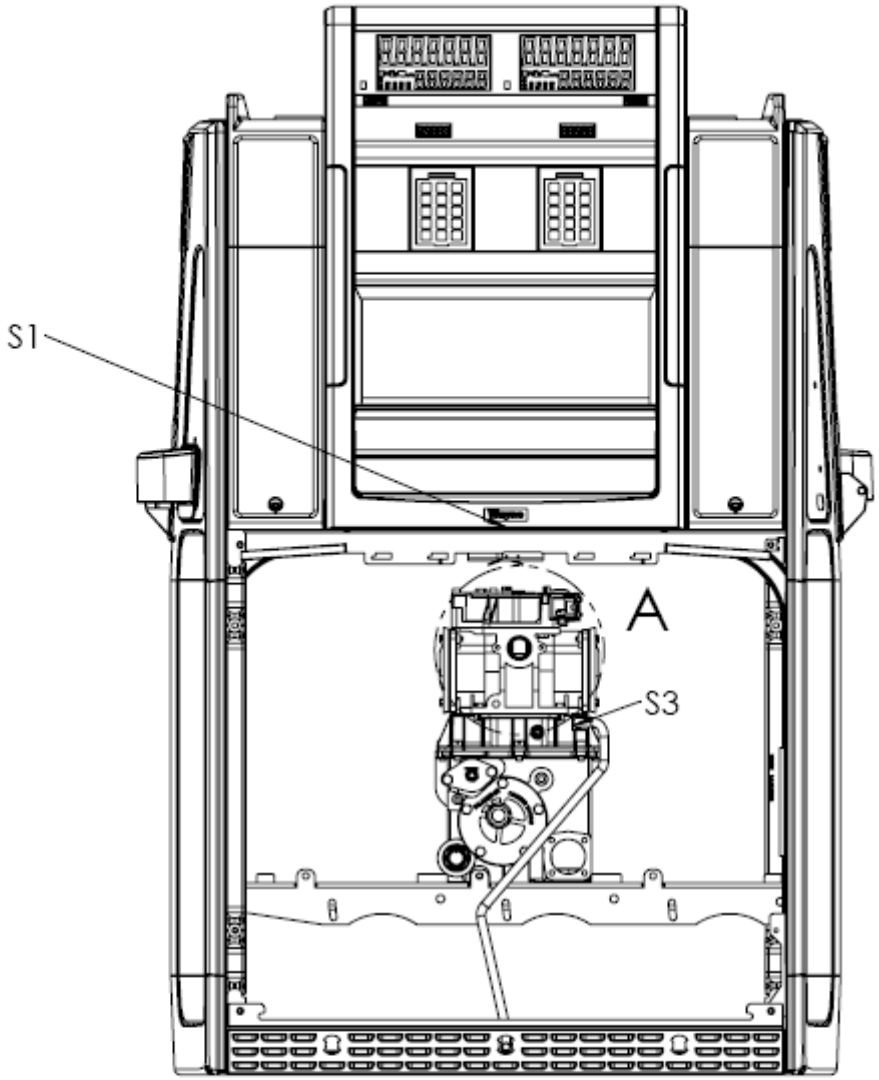

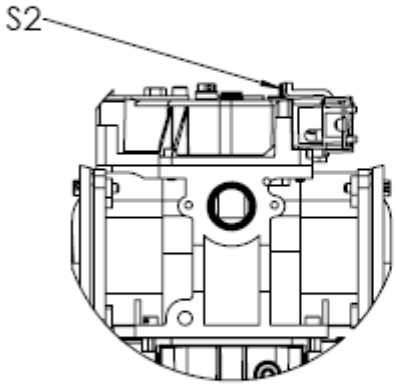

DETALHE A

PLANO DE SELAGEM
S1 - ACESSO AO DISPOSITIVO INDICADOR
S2 - ACESSO AS PORTAS DE CALIBRAÇÃO DO TRANSDUTOR
S3 - ACESSO A SAÍDA DO ELIMINADOR DE AR E GASES

DESENHO ANEXO À PORTARIA INMETRO/DIMEL N.º 0231, DE 08 DE DEZEMBRO DE 2014.

INMETRO	**FABRICANTE:** DRESSER INDÚSTRIA E COMÉRCIO LTDA. DIVISÃO WAYNE.	COTAS EM: S/C
	VISTA INTERNA E PLANO DE SELAGEM DO MODELO S(WL/ID)11-11S	ESCALA: S/E
		ANEXO: 04

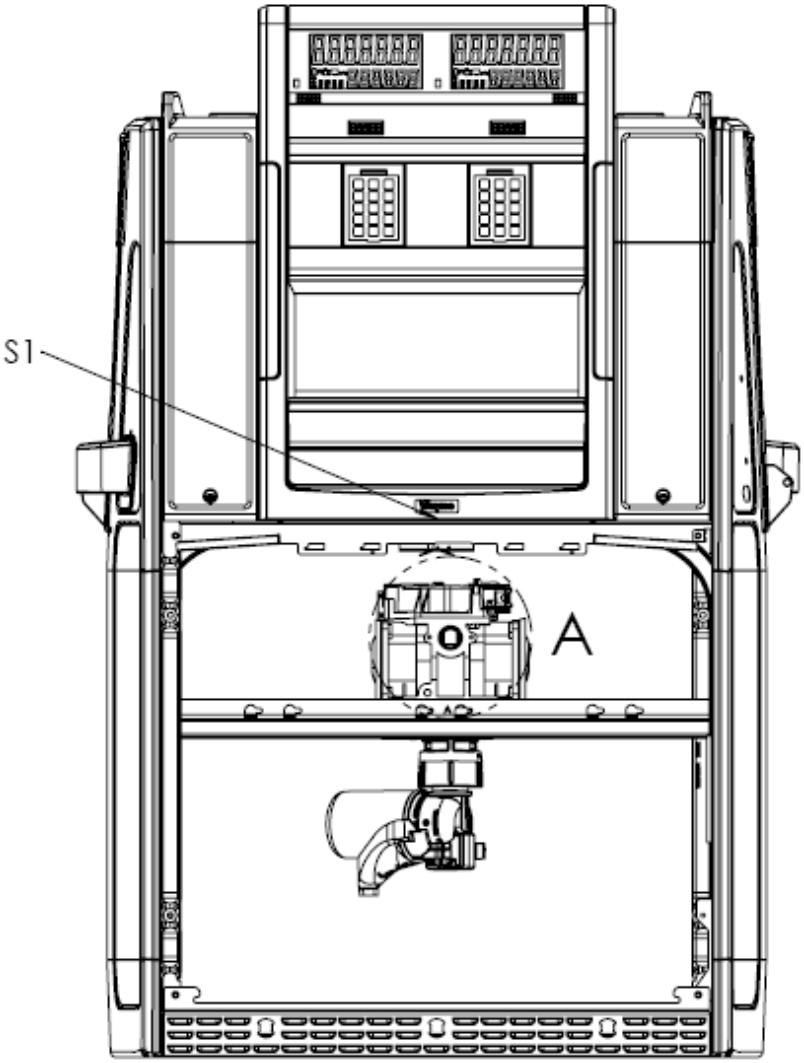

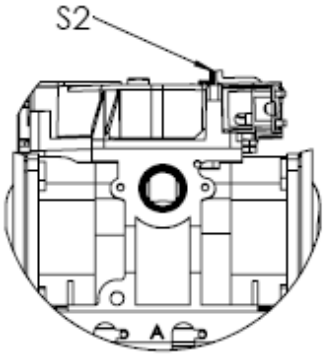

DETALHE A

PLANO DE SELAGEM
S1 - ACESSO AO DISPOSITIVO INDICADOR
S2 - ACESSO AS PORTAS DE CALIBRAÇÃO DO TRANSDUTOR

DESENHO ANEXO À PORTARIA INMETRO/DIMEL N.º 0231, DE 08 DE DEZEMBRO DE 2014.

INMETRO	**FABRICANTE:** DRESSER INDÚSTRIA E COMÉRCIO LTDA. DIVISÃO WAYNE.	COTAS EM: S/C
	VISTA INTERNA E PLANO DE SELAGEM DO MODELO S(WL/ID)11-11R	ESCALA: S/E
		ANEXO: 05

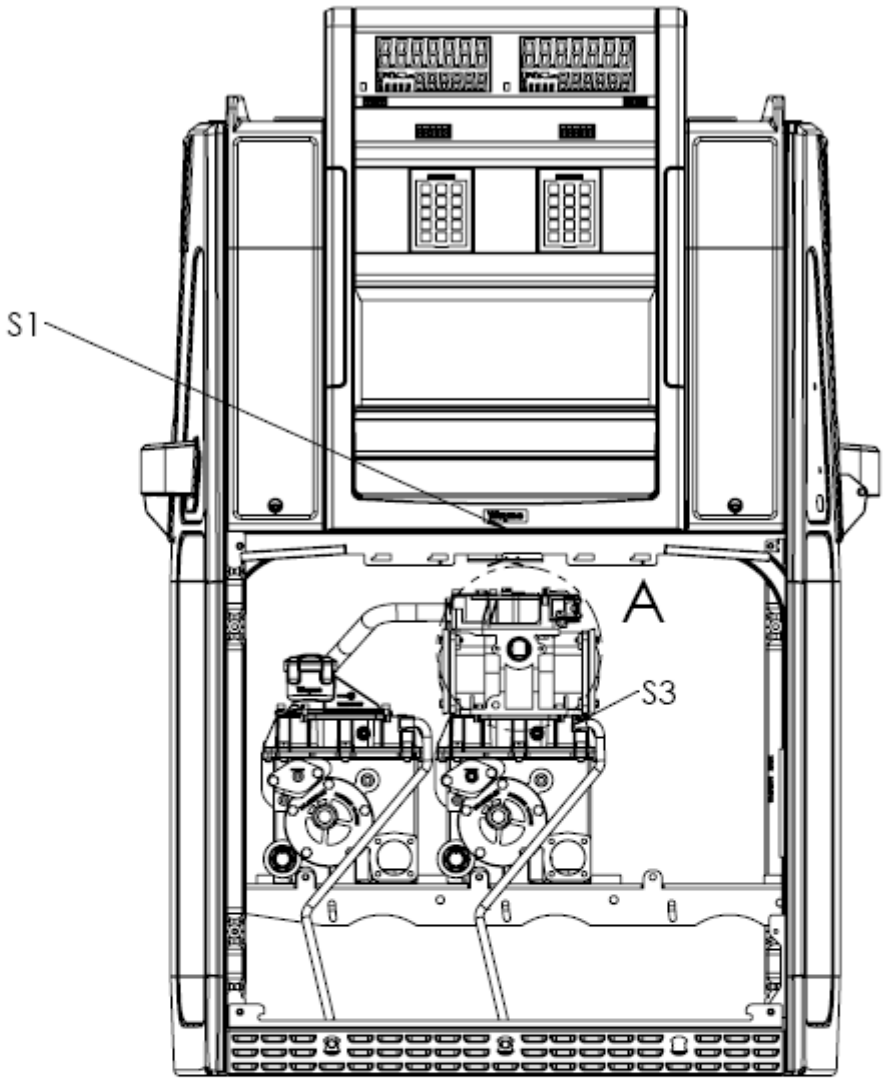

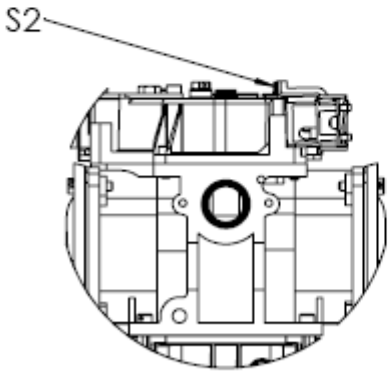

DETALHE A

PLANO DE SELAGEM
S1 - ACESSO AO DISPOSITIVO INDICADOR
S2 - ACESSO AS PORTAS DE CALIBRAÇÃO DO TRANSDUTOR
S3 - ACESSO A SAIDA DO ELIMINADOR DE AR E GASES

DESENHO ANEXO À PORTARIA INMETRO/DIMEL N.º 0231, DE 08 DE DEZEMBRO DE 2014.

INMETRO	**FABRICANTE:** DRESSER INDÚSTRIA E COMÉRCIO LTDA. DIVISÃO WAYNE.	COTAS EM: S/C
	VISTA INTERNA E PLANO DE SELAGEM DO MODELO S(WL/ID)22-211S	ESCALA: S/E
		ANEXO: 06

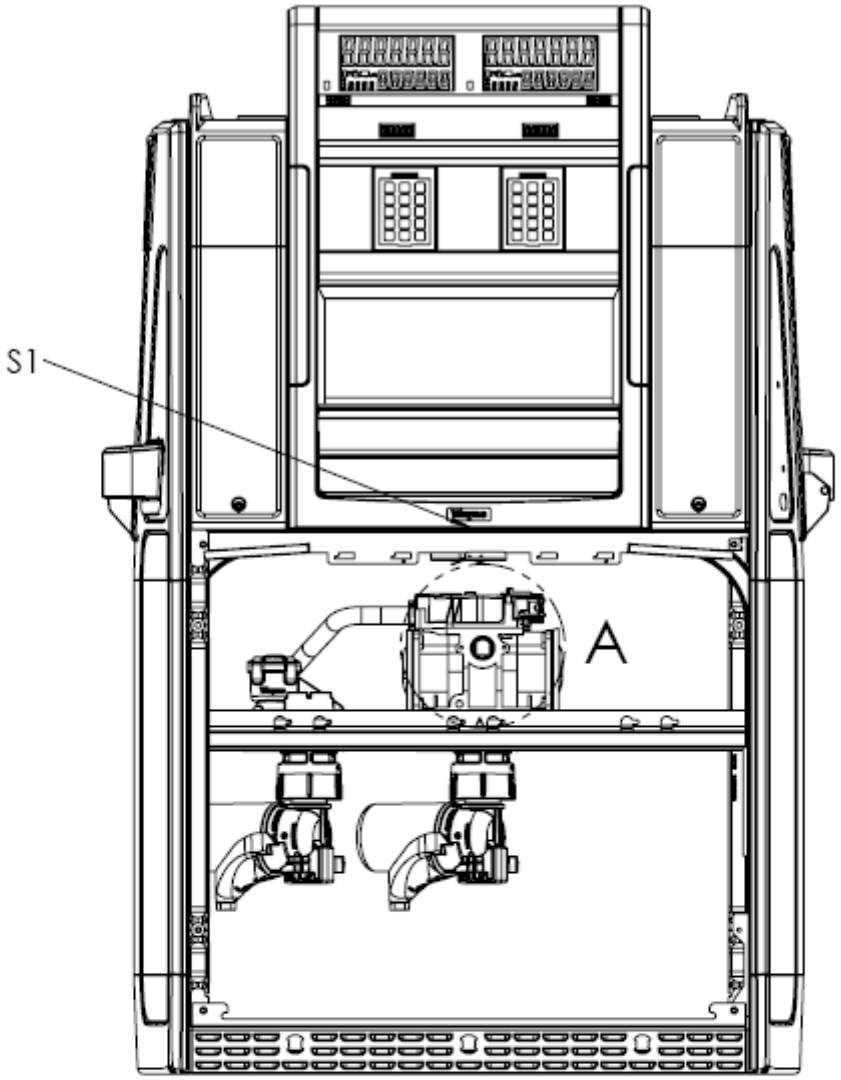

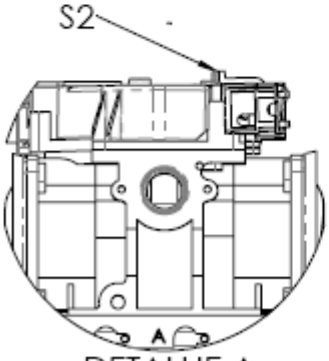

DETALHE A

PLANO DE SELAGEM
S1 - ACESSO AO DISPOSITIVO INDICADOR
S2 - ACESSO AS PORTAS DE CALIBRAÇÃO DO TRANSDUTOR

DESENHO ANEXO À PORTARIA INMETRO/DIMEL N.º 0231, DE 08 DE DEZEMBRO DE 2014.

INMETRO	**FABRICANTE:** DRESSER INDÚSTRIA E COMÉRCIO LTDA. DIVISÃO WAYNE.	COTAS EM: S/C
	VISTA INTERNA E PLANO DE SELAGEM DO MODELO S(WL/ID)22-211R	ESCALA: S/E
		ANEXO: 07

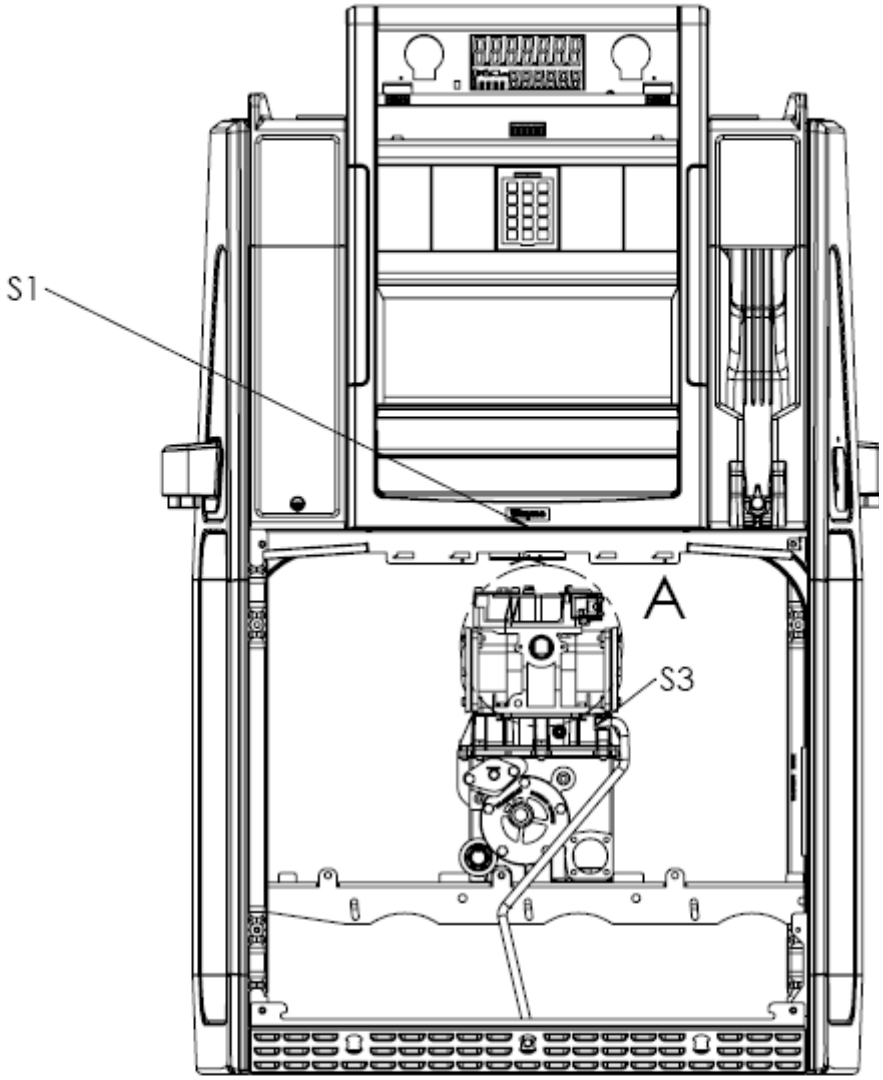

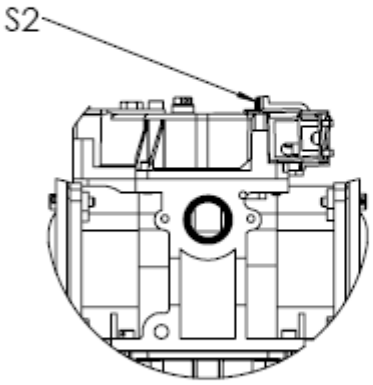

DETALHE A

PLANO DE SELAGEM
S1 - ACESSO AO DISPOSITIVO INDICADOR
S2 - ACESSO AS PORTAS DE CALIBRAÇÃO DO TRANSDUTOR
S3 - ACESSO A SAÍDA DO ELIMINADOR DE AR E GASES

DESENHO ANEXO À PORTARIA INMETRO/DIMEL N.º 0231, DE 08 DE DEZEMBRO DE 2014.

INMETRO	**FABRICANTE:** DRESSER INDÚSTRIA E COMÉRCIO LTDA. DIVISÃO WAYNE.	COTAS EM: S/C
	VISTA INTERNA E PLANO DE SELAGEM DO MODELO S(WL/LU)11-11S	ESCALA: S/E
		ANEXO: 08

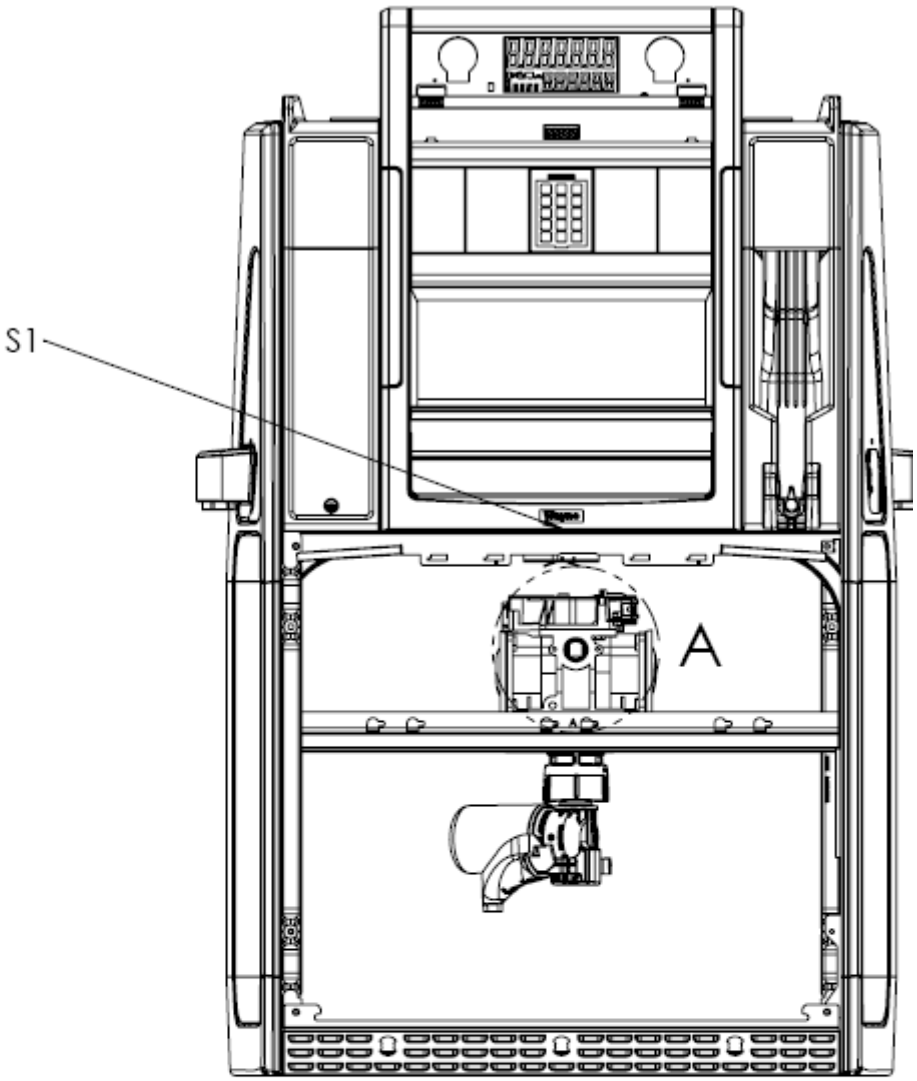

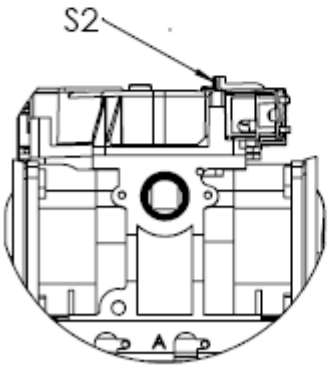

DETALHE A

PLANO DE SELAGEM
S1 - ACESSO AO DISPOSITIVO INDICADOR
S2 - ACESSO AS PORTAS DE CALIBRAÇÃO DO TRANSDUTOR

DESENHO ANEXO À PORTARIA INMETRO/DIMEL N.º 0231, DE 08 DE DEZEMBRO DE 2014.

INMETRO	**FABRICANTE:** DRESSER INDÚSTRIA E COMÉRCIO LTDA. DIVISÃO WAYNE.	COTAS EM: S/C
	VISTA INTERNA E PLANO DE SELAGEM DO MODELO S(WL/LU)11-11R	ESCALA: S/E
		ANEXO: 09

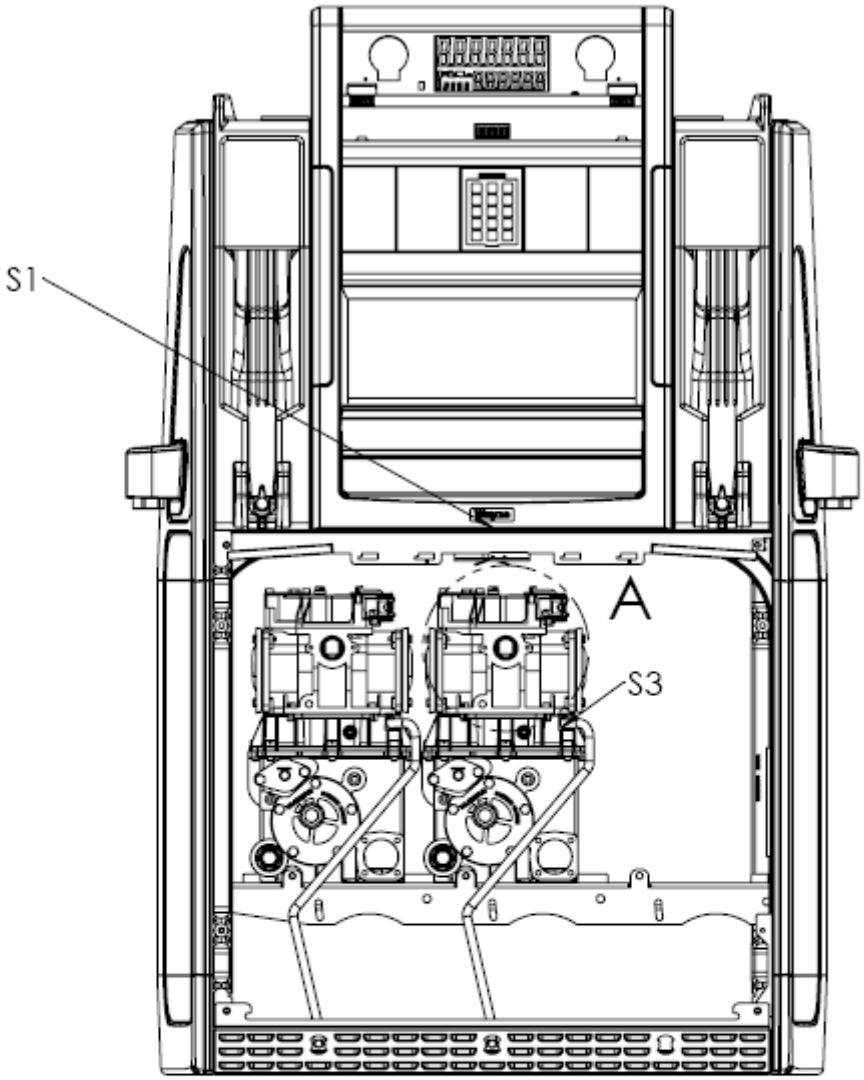

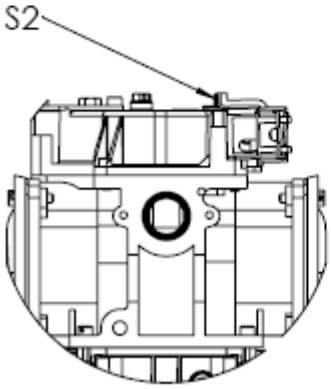

DETALHE A

PLANO DE SELAGEM
S1 - ACESSO AO DISPOSITIVO INDICADOR
S2 - ACESSO AS PORTAS DE CALIBRAÇÃO DO TRANSDUTOR
S3 - ACESSO A SAÍDA DO ELIMINADOR DE AR E GASES

DESENHO ANEXO À PORTARIA INMETRO/DIMEL N.º 0231, DE 08 DE DEZEMBRO DE 2014.

INMETRO	**FABRICANTE:** DRESSER INDÚSTRIA E COMÉRCIO LTDA. DIVISÃO WAYNE.	COTAS EM: S/C
	VISTA INTERNA E PLANO DE SELAGEM DO MODELO S(WL/LU)22-22S	ESCALA: S/E
		ANEXO: 10

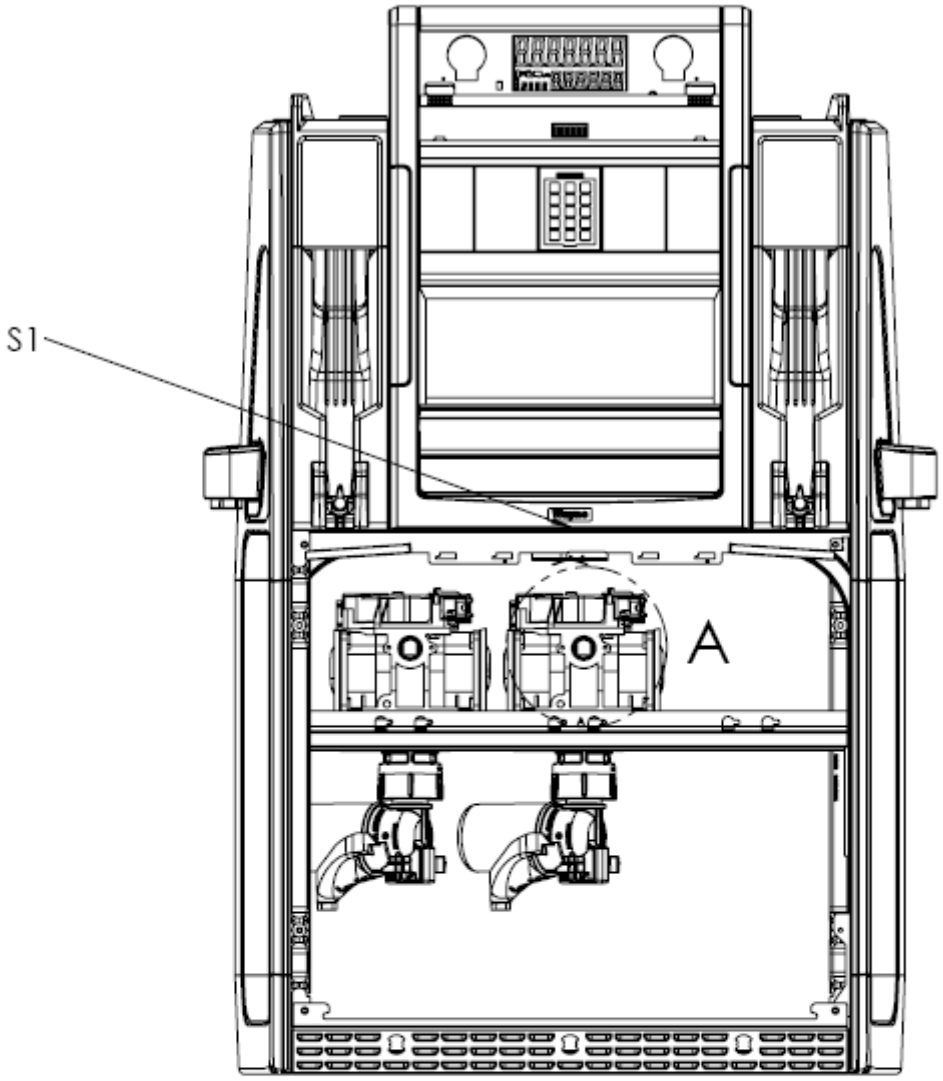

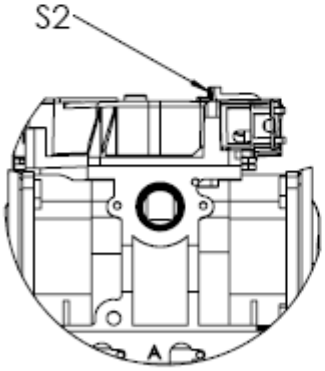

DETALHE A

PLANO DE SELAGEM
S1 - ACESSO AO DISPOSITIVO INDICADOR
S2 - ACESSO AS PORTAS DE CALIBRAÇÃO DO TRANSDUTOR

DESENHO ANEXO À PORTARIA INMETRO/DIMEL N.º 0231, DE 08 DE DEZEMBRO DE 2014.

INMETRO	**FABRICANTE:** DRESSER INDÚSTRIA E COMÉRCIO LTDA. DIVISÃO WAYNE.	COTAS EM: S/C
	VISTA INTERNA E PLANO DE SELAGEM DO MODELO S(WL/LU)22-22R	ESCALA: S/E
		ANEXO: 11

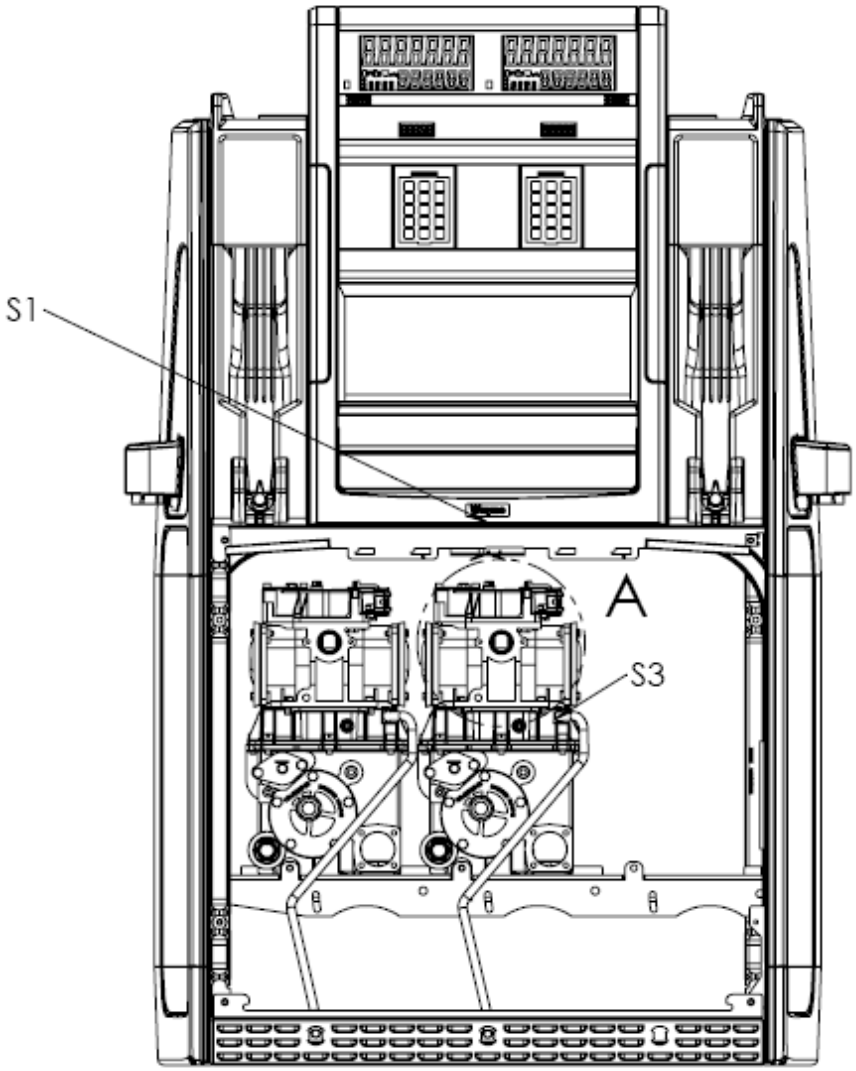

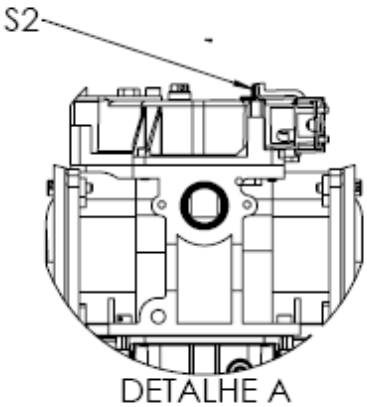

PLANO DE SELAGEM
S1 - ACESSO AO DISPOSITIVO INDICADOR
S2 - ACESSO AS PORTAS DE CALIBRAÇÃO DO TRANSDUTOR
S3 - ACESSO A SAÍDA DO ELIMINADOR DE AR E GASES

DESENHO ANEXO À PORTARIA INMETRO/DIMEL N.º 0231, DE 08 DE DEZEMBRO DE 2014.

INMETRO	**FABRICANTE:** DRESSER INDÚSTRIA E COMÉRCIO LTDA. DIVISÃO WAYNE.	COTAS EM: S/C
	VISTA INTERNA E PLANO DE SELAGEM DO MODELO S(WL/LU)22-22SU	ESCALA: S/E
		ANEXO: 12

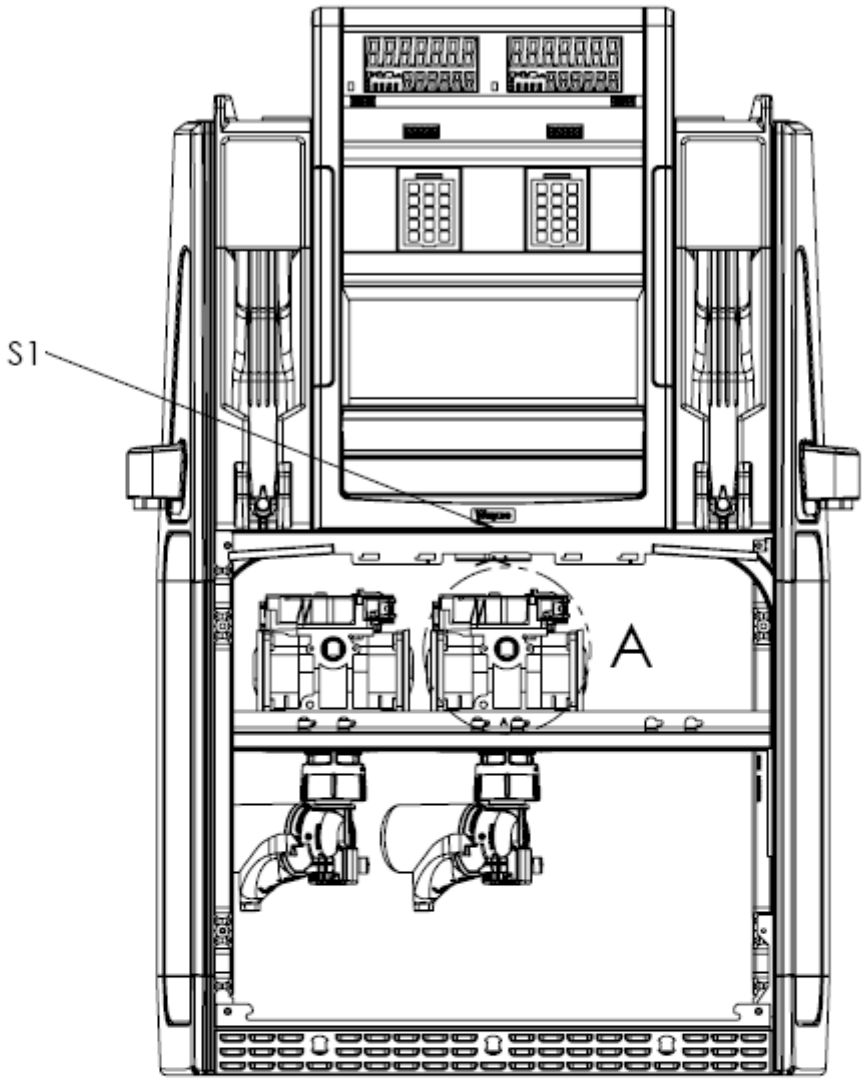

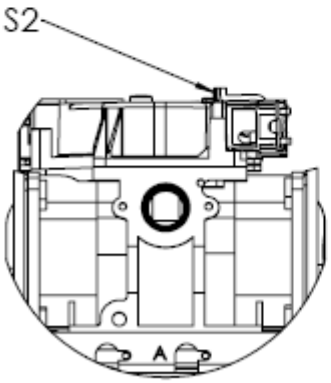

DETALHE A

PLANO DE SELAGEM
S1 - ACESSO AO DISPOSITIVO INDICADOR
S2 - ACESSO AS PORTAS DE CALIBRAÇÃO DO TRANSDUTOR

DESENHO ANEXO À PORTARIA INMETRO/DIMEL N.º 0231, DE 08 DE DEZEMBRO DE 2014.

INMETRO	**FABRICANTE:** DRESSER INDÚSTRIA E COMÉRCIO LTDA. DIVISÃO WAYNE.	COTAS EM: S/C
	VISTA INTERNA E PLANO DE SELAGEM DO MODELO S(WL/LU)22-22RU	ESCALA: S/E
		ANEXO: 13

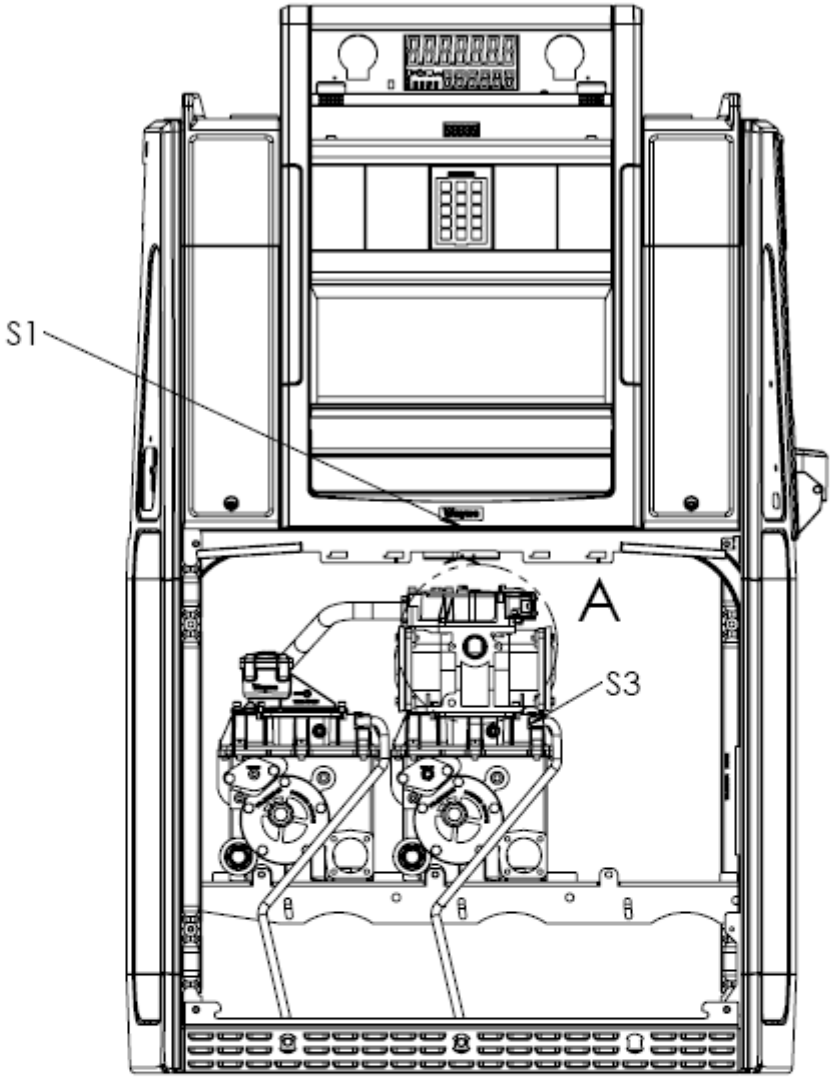

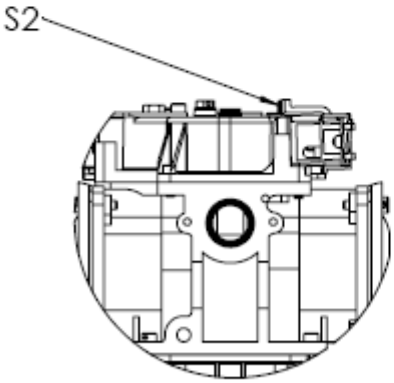

DETALHE A

PLANO DE SELAGEM
S1 - ACESSO AO DISPOSITIVO INDICADOR
S2 - ACESSO AS PORTAS DE CALIBRAÇÃO DO TRANSDUTOR
S3 - ACESSO A SAÍDA DO ELIMINADOR DE AR E GASES

DESENHO ANEXO À PORTARIA INMETRO/DIMEL N.º 0231, DE 08 DE DEZEMBRO DE 2014.

INMETRO	**FABRICANTE:** DRESSER INDÚSTRIA E COMÉRCIO LTDA. DIVISÃO WAYNE.	COTAS EM: S/C
	VISTA INTERNA E PLANO DE SELAGEM DO MODELO S(WL/ID)11-210SH	ESCALA: S/E
		ANEXO: 14

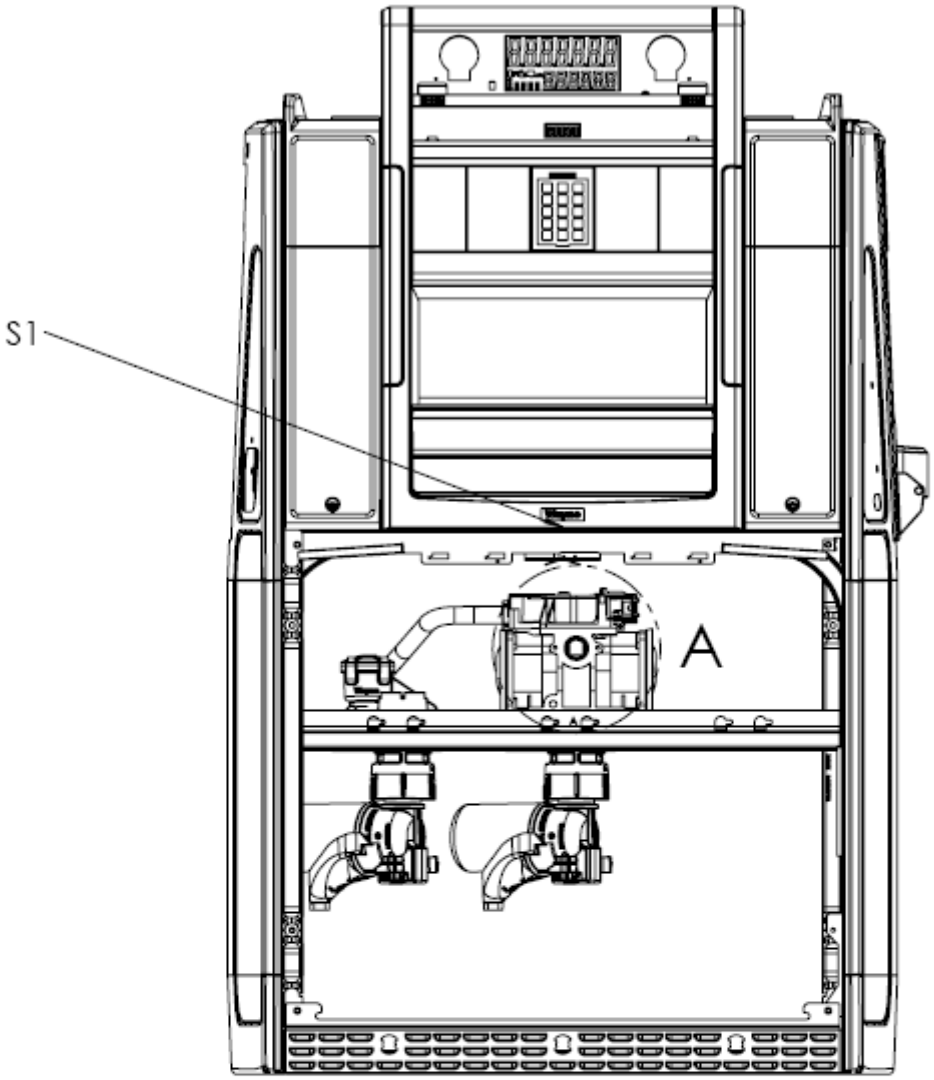

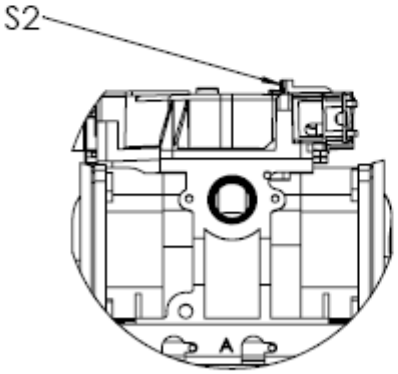

DETALHE A

PLANO DE SELAGEM
S1 - ACESSO AO DISPOSITIVO INDICADOR
S2 - ACESSO AS PORTAS DE CALIBRAÇÃO DO TRANSDUTOR

DESENHO ANEXO À PORTARIA INMETRO/DIMEL N.º 0231, DE 08 DE DEZEMBRO DE 2014.

INMETRO	**FABRICANTE:** DRESSER INDÚSTRIA E COMÉRCIO LTDA. DIVISÃO WAYNE.	COTAS EM: S/C
	VISTA INTERNA E PLANO DE SELAGEM DO MODELO S(WL/ID)11-210RH	ESCALA: S/E
		ANEXO: 15

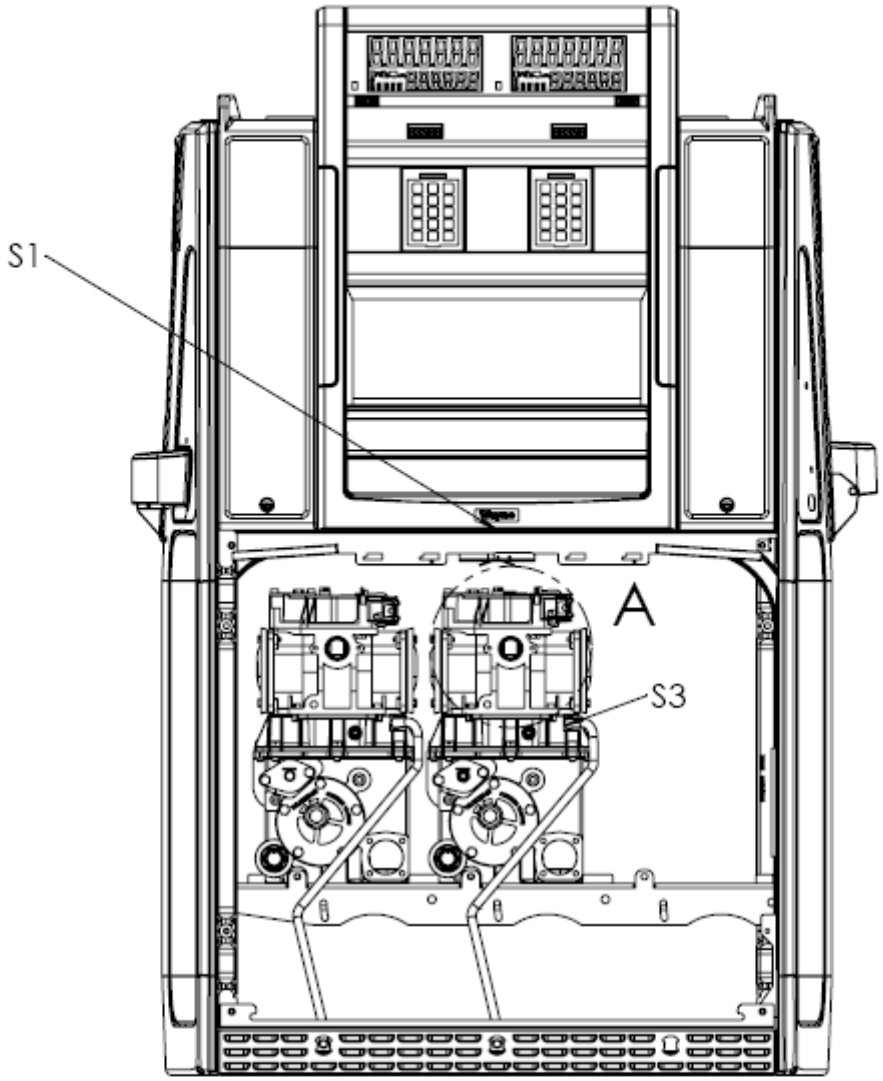

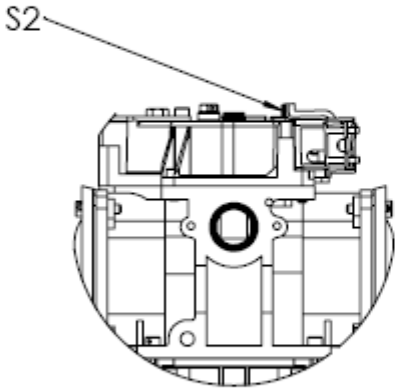

DETALHE A

PLANO DE SELAGEM
S1 - ACESSO AO DISPOSITIVO INDICADOR
S2 - ACESSO AS PORTAS DE CALIBRAÇÃO DO TRANSDUTOR
S3 - ACESSO A SAÍDA DO ELIMINADOR DE AR E GASES

DESENHO ANEXO À PORTARIA INMETRO/DIMEL N.º 0231, DE 08 DE DEZEMBRO DE 2014.

INMETRO	**FABRICANTE:** DRESSER INDÚSTRIA E COMÉRCIO LTDA. DIVISÃO WAYNE.	COTAS EM: S/C
	VISTA INTERNA E PLANO DE SELAGEM DO MODELO S(WL/ID)11-21SH	ESCALA: S/E
		ANEXO: 16

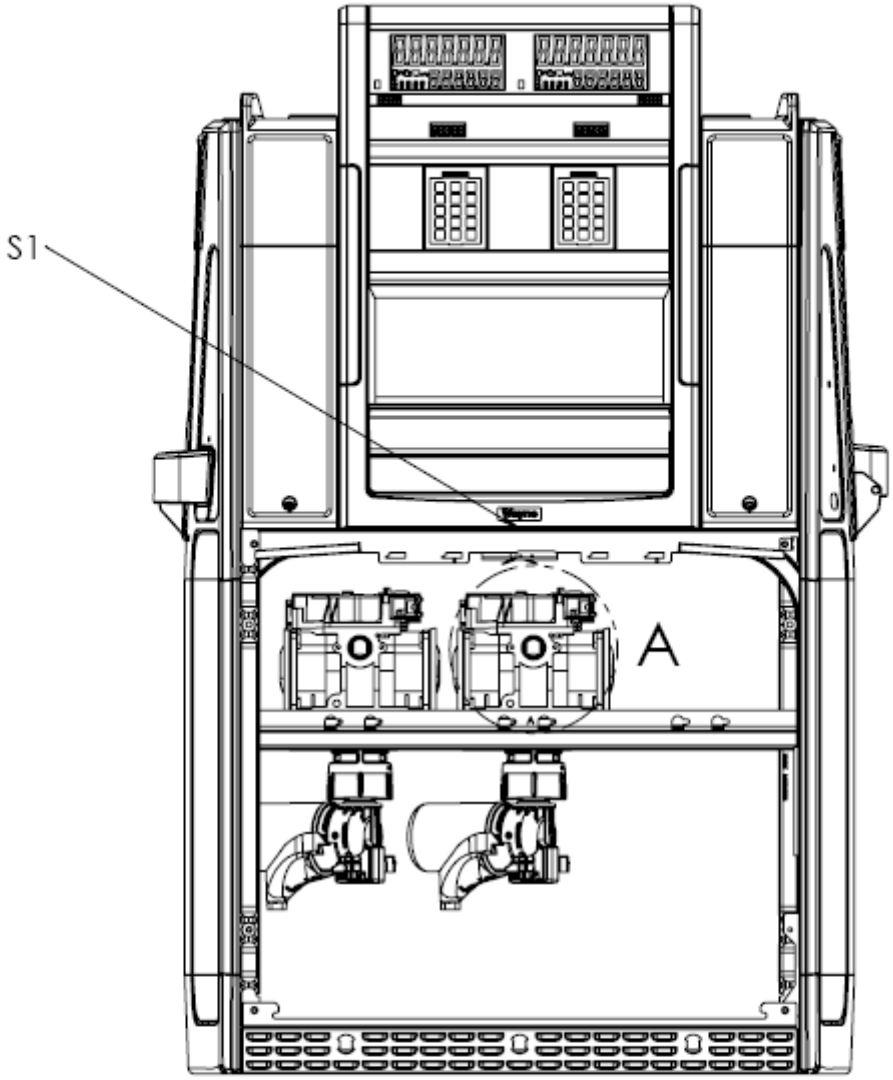

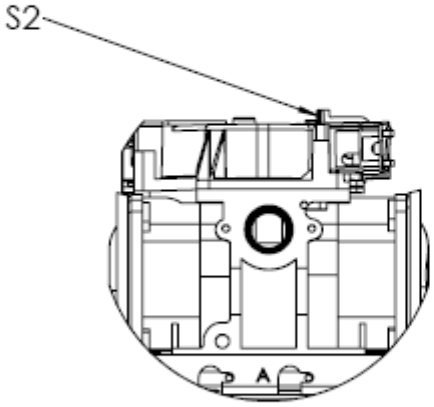

DETALHE A

PLANO DE SELAGEM
S1 - ACESSO AO DISPOSITIVO INDICADOR
S2 - ACESSO AS PORTAS DE CALIBRAÇÃO DO TRANSDUTOR

DESENHO ANEXO À PORTARIA INMETRO/DIMEL N.º 0231, DE 08 DE DEZEMBRO DE 2014.

INMETRO	**FABRICANTE:** DRESSER INDÚSTRIA E COMÉRCIO LTDA. DIVISÃO WAYNE.	COTAS EM: S/C
	VISTA EXTERNA E PLANO DE SELAGEM DO MODELO S(WL/ID)11-21RH	ESCALA: S/E
		ANEXO: 17

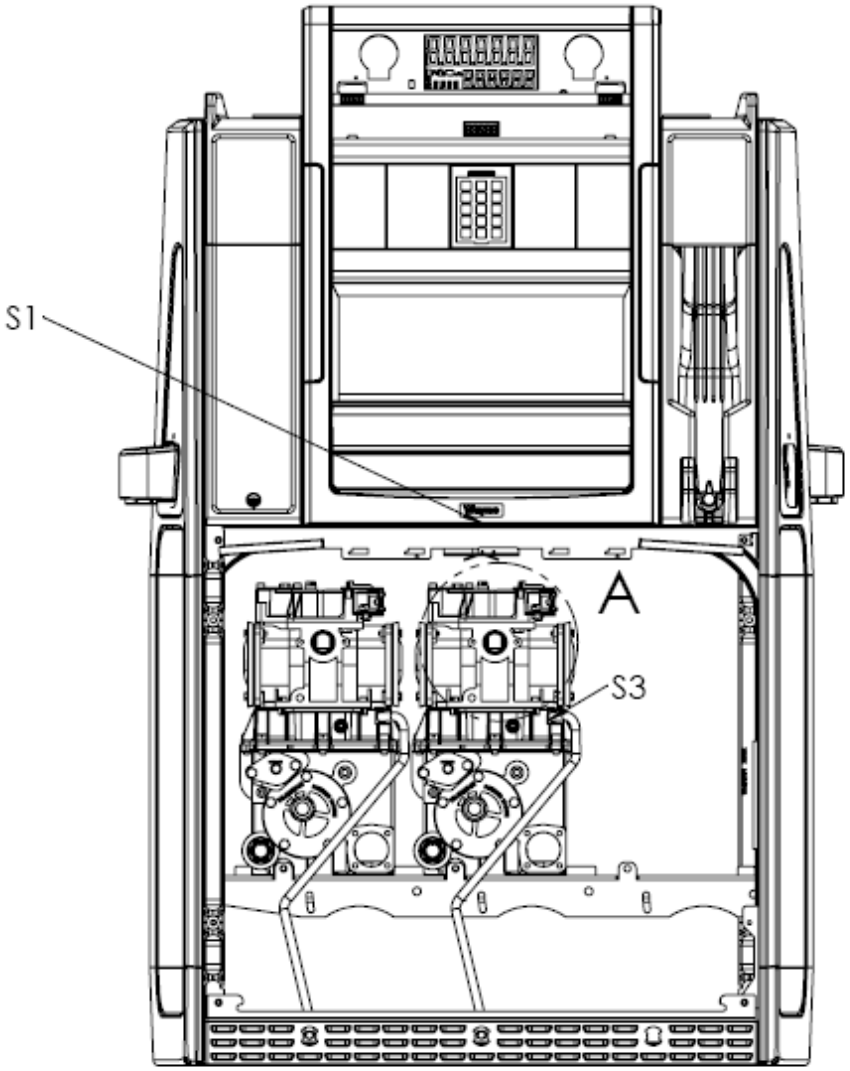

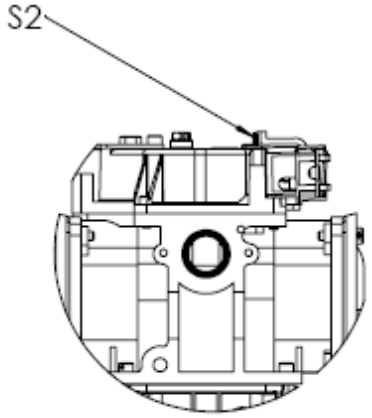

DETALHE A

PLANO DE SELAGEM
S1 - ACESSO AO DISPOSITIVO INDICADOR
S2 - ACESSO AS PORTAS DE CALIBRAÇÃO DO TRANSDUTOR
S3 - ACESSO A SAÍDA DO ELIMINADOR DE AR E GASES

DESENHO ANEXO À PORTARIA INMETRO/DIMEL N.º 0231, DE 08 DE DEZEMBRO DE 2014.

INMETRO	**FABRICANTE:** DRESSER INDÚSTRIA E COMÉRCIO LTDA. DIVISÃO WAYNE.	COTAS EM: S/C
	VISTA INTERNA E PLANO DE SELAGEM DO MODELO S(WL/LU)11-21SH	ESCALA: S/E
		ANEXO: 18

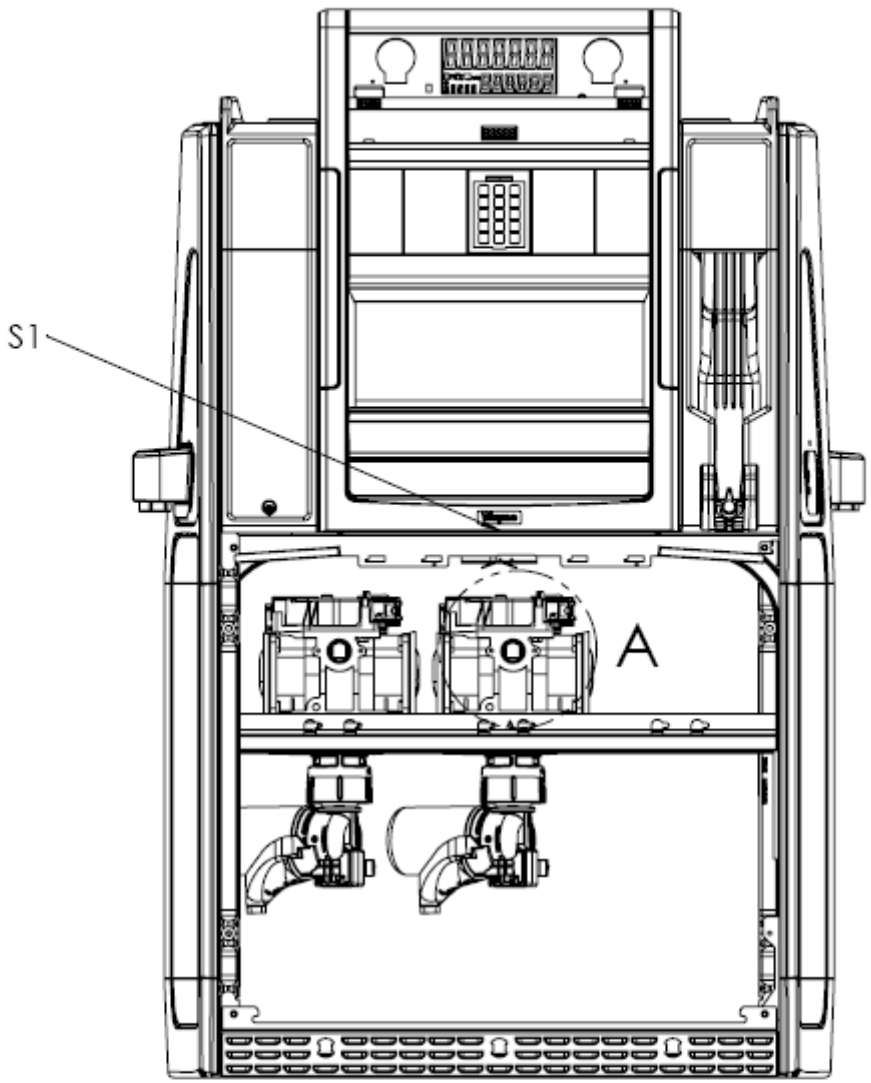

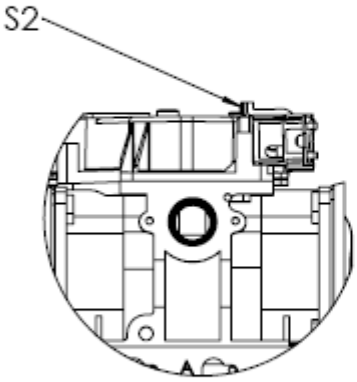

DETALHE A

PLANO DE SELAGEM
S1 - ACESSO AO DISPOSITIVO INDICADOR
S2 - ACESSO AS PORTAS DE CALIBRAÇÃO DO TRANSDUTOR

DESENHO ANEXO À PORTARIA INMETRO/DIMEL N.º 0231, DE 08 DE DEZEMBRO DE 2014.

INMETRO	**FABRICANTE:** DRESSER INDÚSTRIA E COMÉRCIO LTDA. DIVISÃO WAYNE.	COTAS EM: S/C
	VISTA INTERNA E PLANO DE SELAGEM DO MODELO S(WL/LU)11-21RH	ESCALA: S/E
		ANEXO: 19

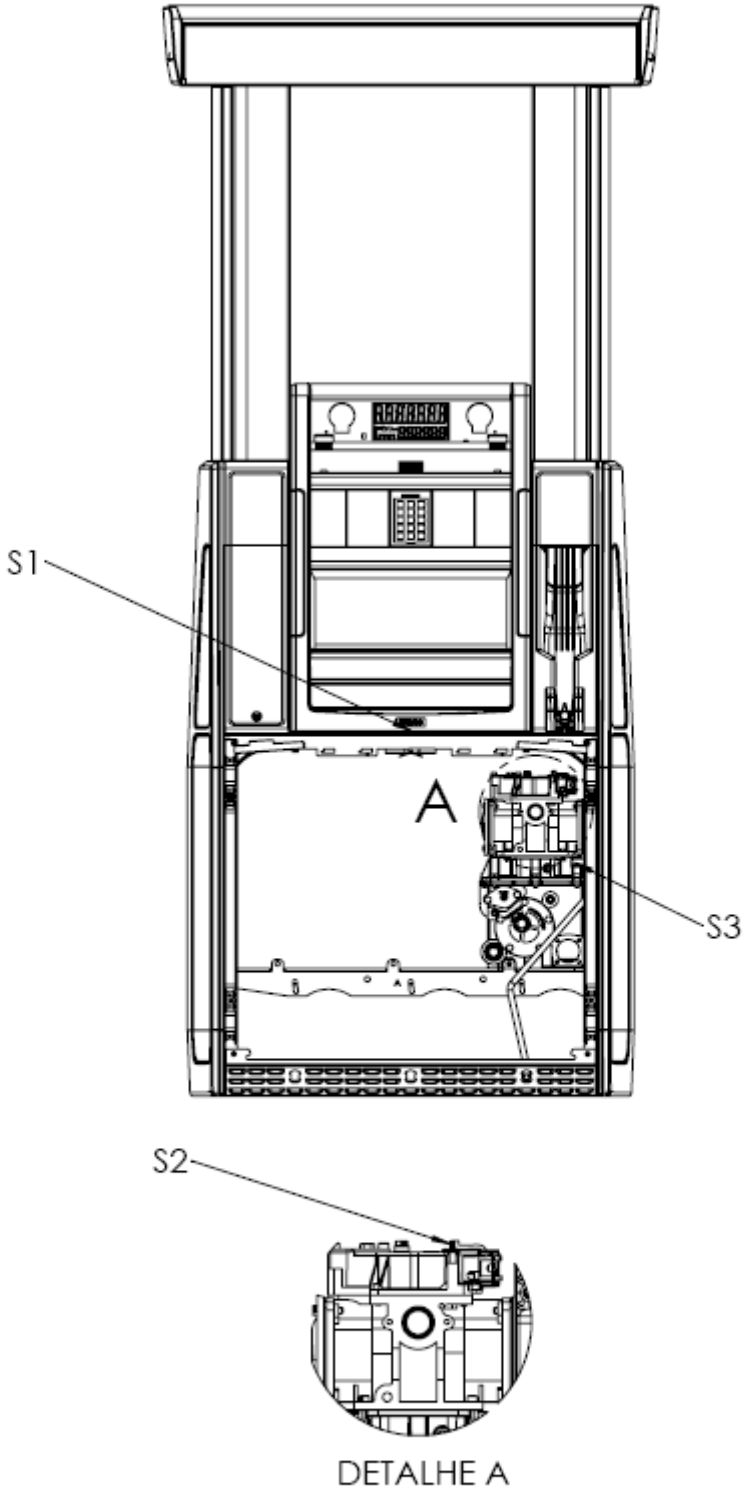

PLANO DE SELAGEM
S1 - ACESSO AO DISPOSITIVO INDICADOR
S2 - ACESSO AS PORTAS DE CALIBRAÇÃO DO TRANSDUTOR
S3 - ACESSO A SAÍDA DO ELIMINADOR DE AR E GASES

DESENHO ANEXO À PORTARIA INMETRO/DIMEL N.º 0231, DE 08 DE DEZEMBRO DE 2014.

INMETRO	**FABRICANTE:** DRESSER INDÚSTRIA E COMÉRCIO LTDA. DIVISÃO WAYNE.	COTAS EM: S/C
	VISTA INTERNA E PLANO DE SELAGEM DO MODELO H(N/LU)11-11S	ESCALA: S/E
		ANEXO: 20

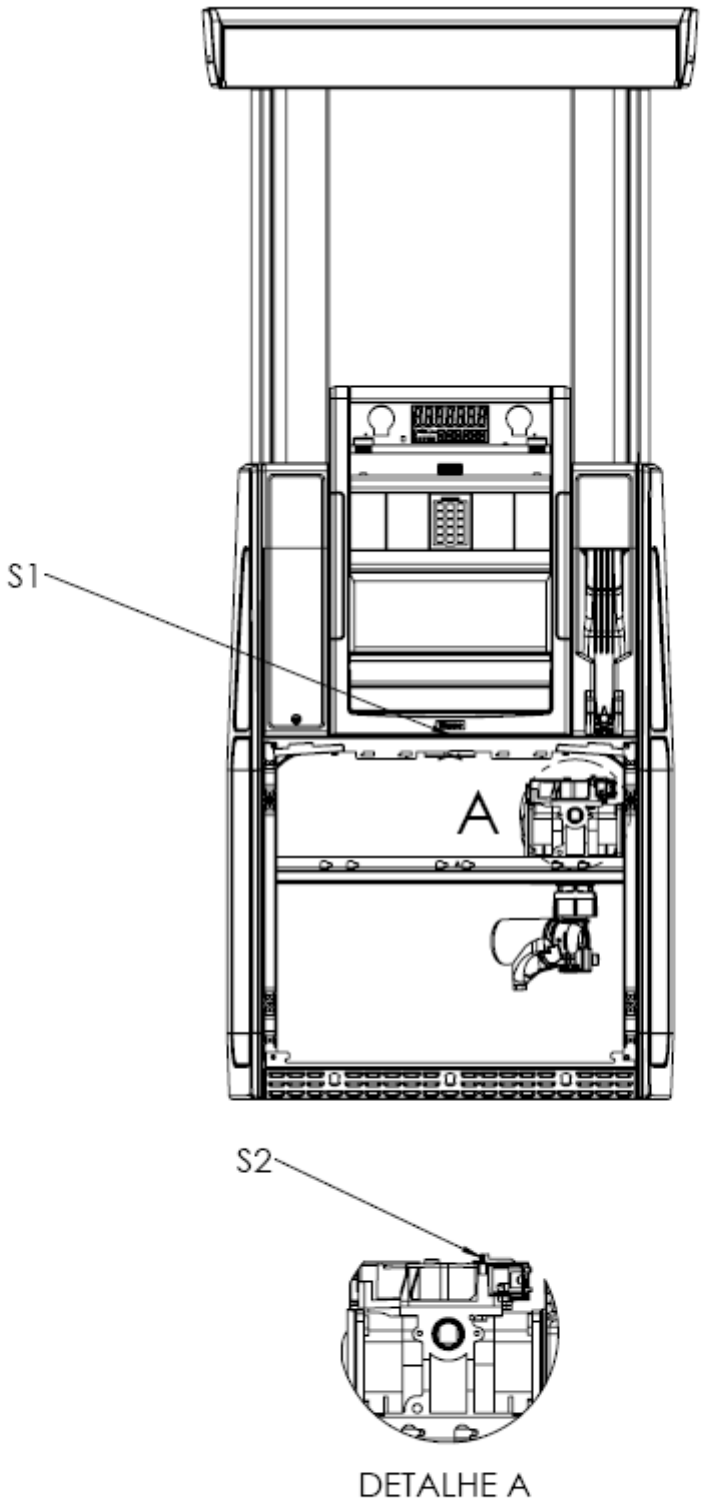

PLANO DE SELAGEM
S1 - ACESSO AO DISPOSITIVO INDICADOR
S2 - ACESSO AS PORTAS DE CALIBRAÇÃO DO TRANSDUTOR

DESENHO ANEXO À PORTARIA INMETRO/DIMEL N.º 0231, DE 08 DE DEZEMBRO DE 2014.

INMETRO	**FABRICANTE:** DRESSER INDÚSTRIA E COMÉRCIO LTDA. DIVISÃO WAYNE.	COTAS EM: S/C
	VISTA INTERNA E PLANO DE SELAGEM DO MODELO H(N/LU)11-11R	ESCALA: S/E
		ANEXO: 21

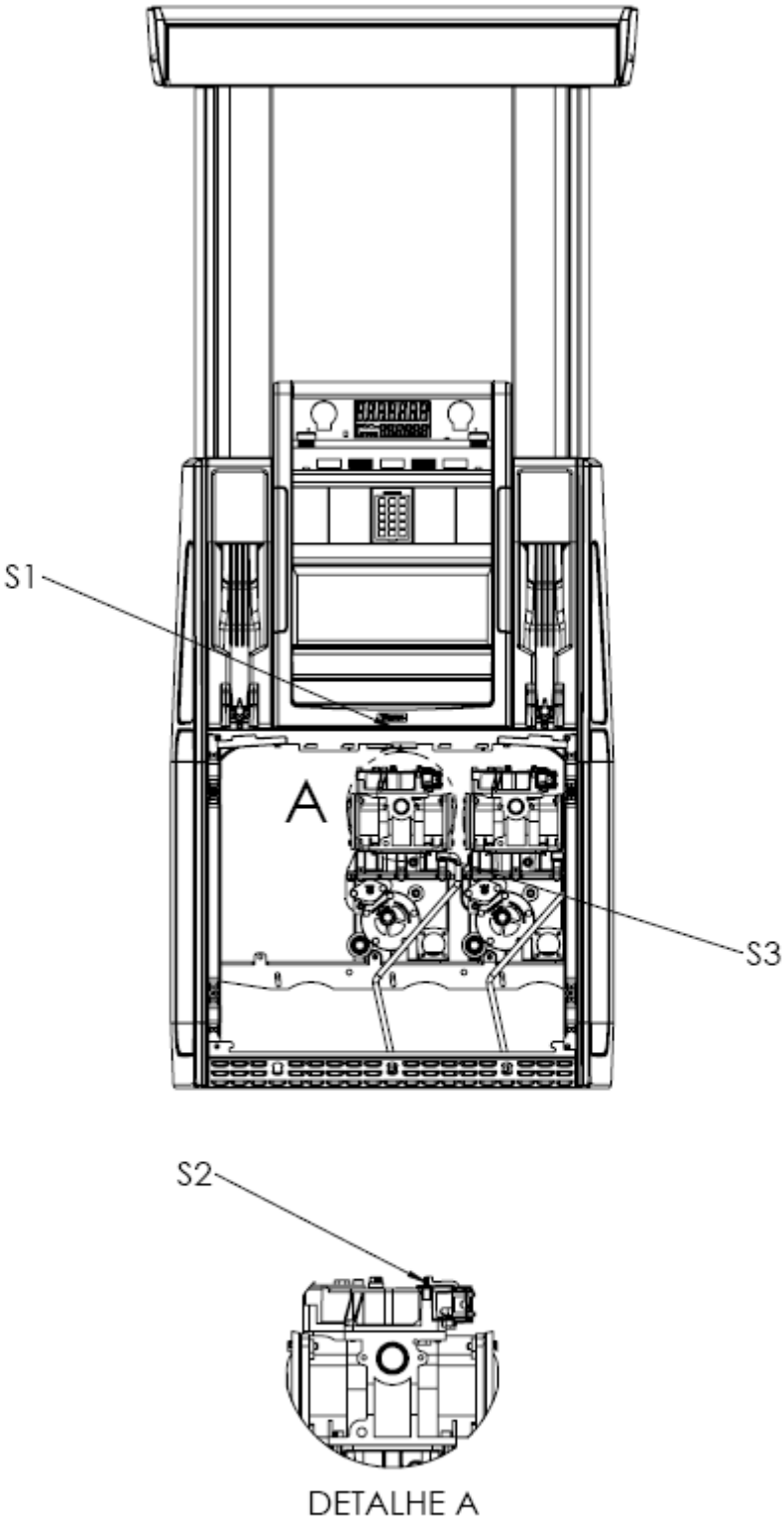

PLANO DE SELAGEM
S1 - ACESSO AO DISPOSITIVO INDICADOR
S2 - ACESSO AS PORTAS DE CALIBRAÇÃO DO TRANSDUTOR
S3 - ACESSO A SAÍDA DO ELIMINADOR DE AR E GASES

DESENHO ANEXO À PORTARIA INMETRO/DIMEL N.º 0231, DE 08 DE DEZEMBRO DE 2014.

INMETRO	**FABRICANTE:** DRESSER INDÚSTRIA E COMÉRCIO LTDA. DIVISÃO WAYNE.	COTAS EM: S/C
	VISTA INTERNA E PLANO DE SELAGEM DO MODELO H(N/LU)22-22S	ESCALA: S/E
		ANEXO: 22

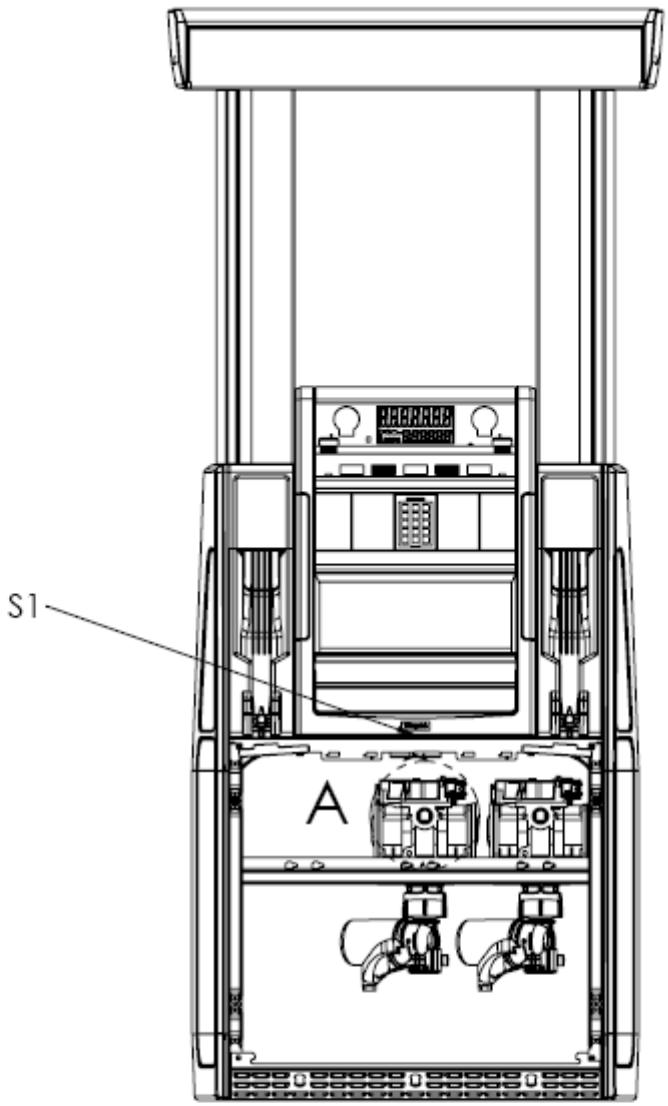

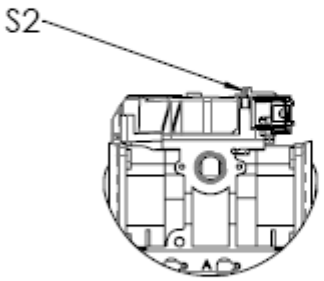

DETALHE A

PLANO DE SELAGEM
S1 - ACESSO AO DISPOSITIVO INDICADOR
S2 - ACESSO AS PORTAS DE CALIBRAÇÃO DO TRANSDUTOR

DESENHO ANEXO À PORTARIA INMETRO/DIMEL N.º 0231, DE 08 DE DEZEMBRO DE 2014.

INMETRO	**FABRICANTE:** DRESSER INDÚSTRIA E COMÉRCIO LTDA. DIVISÃO WAYNE.	COTAS EM: S/C
	VISTA INTERNA E PLANO DE SELAGEM DO MODELO H(N/LU)22-22R	ESCALA: S/E
		ANEXO: 23

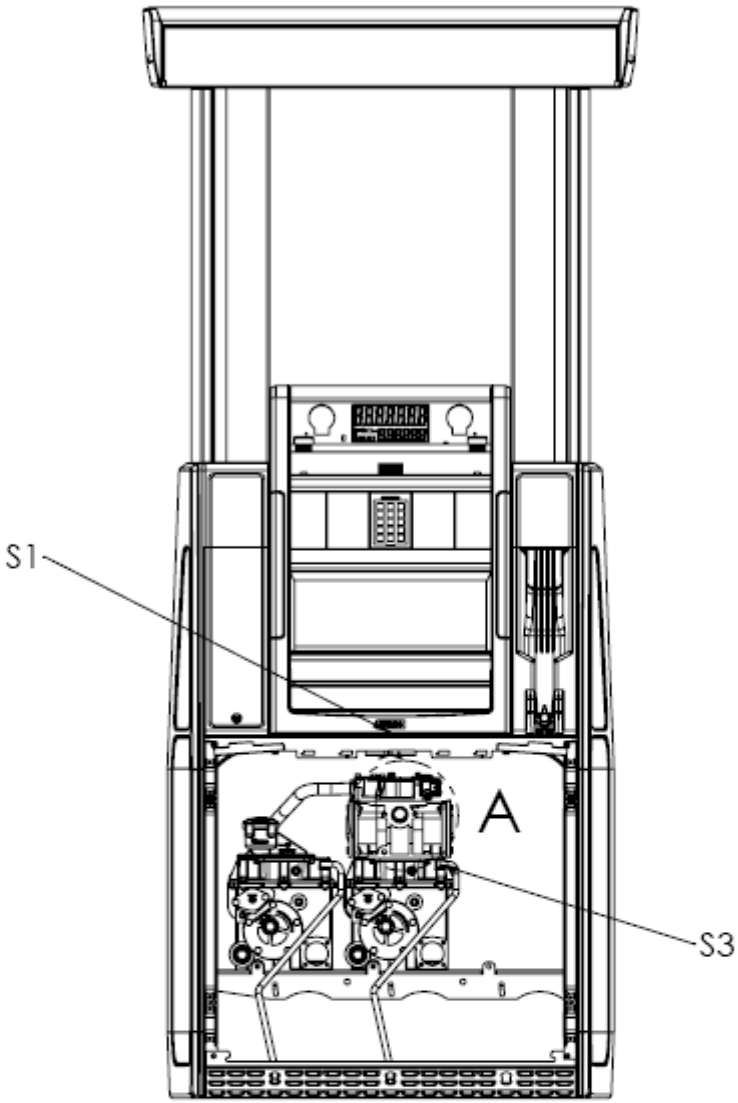

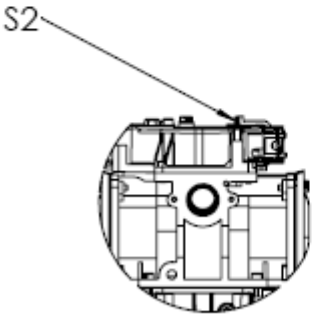

DETALHE A

PLANO DE SELAGEM
S1 - ACESSO AO DISPOSITIVO INDICADOR
S2 - ACESSO AS PORTAS DE CALIBRAÇÃO DO TRANSDUTOR
S3 - ACESSO A SAÍDA DO ELIMINADOR DE AR E GASES

DESENHO ANEXO À PORTARIA INMETRO/DIMEL N.º 0231, DE 08 DE DEZEMBRO DE 2014.

INMETRO	**FABRICANTE:** DRESSER INDÚSTRIA E COMÉRCIO LTDA. DIVISÃO WAYNE.	COTAS EM: S/C
	VISTA INTERNA E PLANO DE SELAGEM DO MODELO H(N/LU)22-211S	ESCALA: S/E
		ANEXO: 24

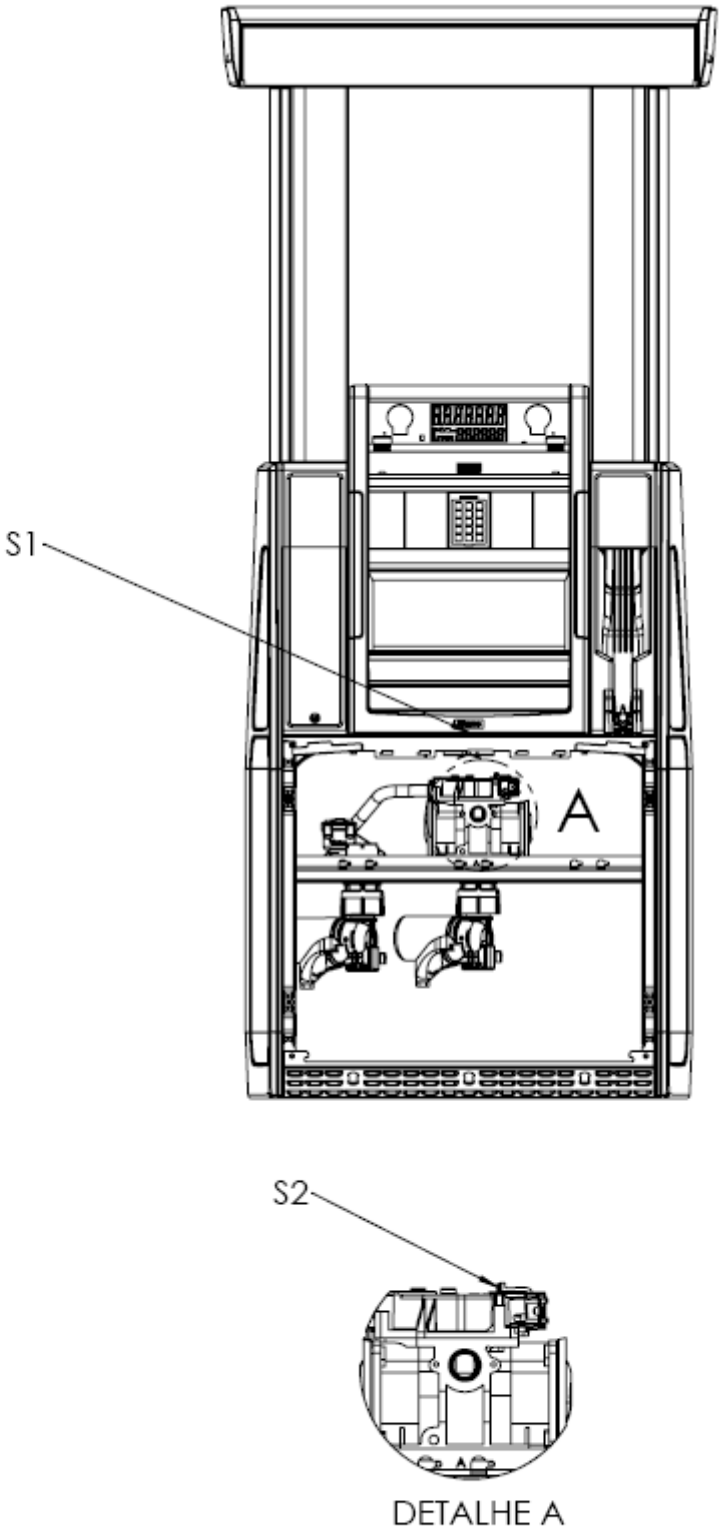

PLANO DE SELAGEM
S1 - ACESSO AO DISPOSITIVO INDICADOR
S2 - ACESSO AS PORTAS DE CALIBRAÇÃO DO TRANSDUTOR

DESENHO ANEXO À PORTARIA INMETRO/DIMEL N.º 0231, DE 08 DE DEZEMBRO DE 2014.

INMETRO	**FABRICANTE:** DRESSER INDÚSTRIA E COMÉRCIO LTDA. DIVISÃO WAYNE.	COTAS EM: S/C
	VISTA INTERNA E PLANO DE SELAGEM DO MODELO H(N/LU)22-211R	ESCALA: S/E
		ANEXO: 25

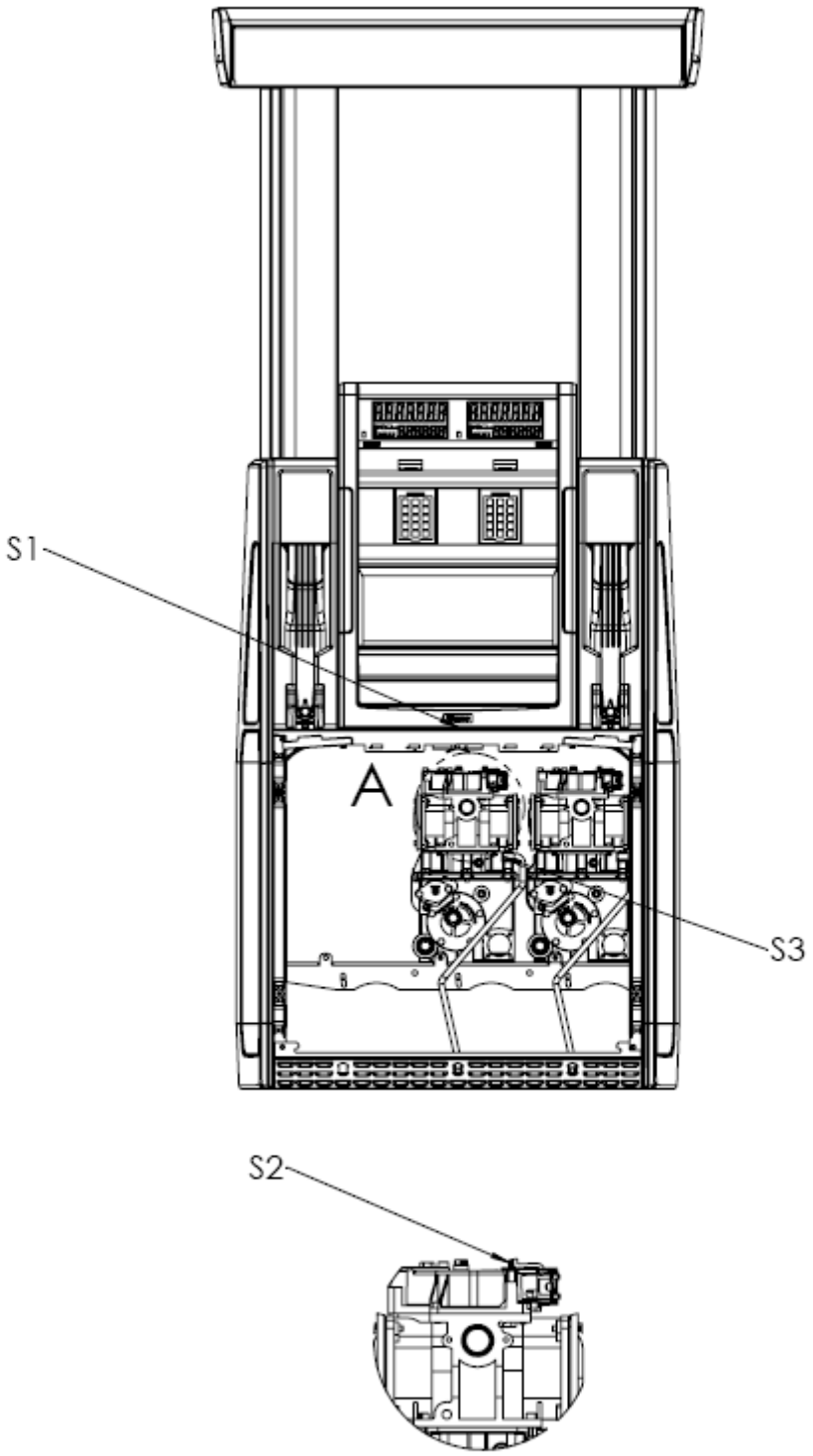

PLANO DE SELAGEM
S1 - ACESSO AO DISPOSITIVO INDICADOR
S2 - ACESSO AS PORTAS DE CALIBRAÇÃO DO TRANSDUTOR
S3 - ACESSO A SAÍDA DO ELIMINADOR DE AR E GASES

DESENHO ANEXO À PORTARIA INMETRO/DIMEL N.º 0231, DE 08 DE DEZEMBRO DE 2014.

INMETRO	**FABRICANTE:** DRESSER INDÚSTRIA E COMÉRCIO LTDA. DIVISÃO WAYNE.	COTAS EM: S/C
	VISTA INTERNA E PLANO DE SELAGEM DO MODELO H(N/LU)22-22SU	ESCALA: S/E
		ANEXO: 26

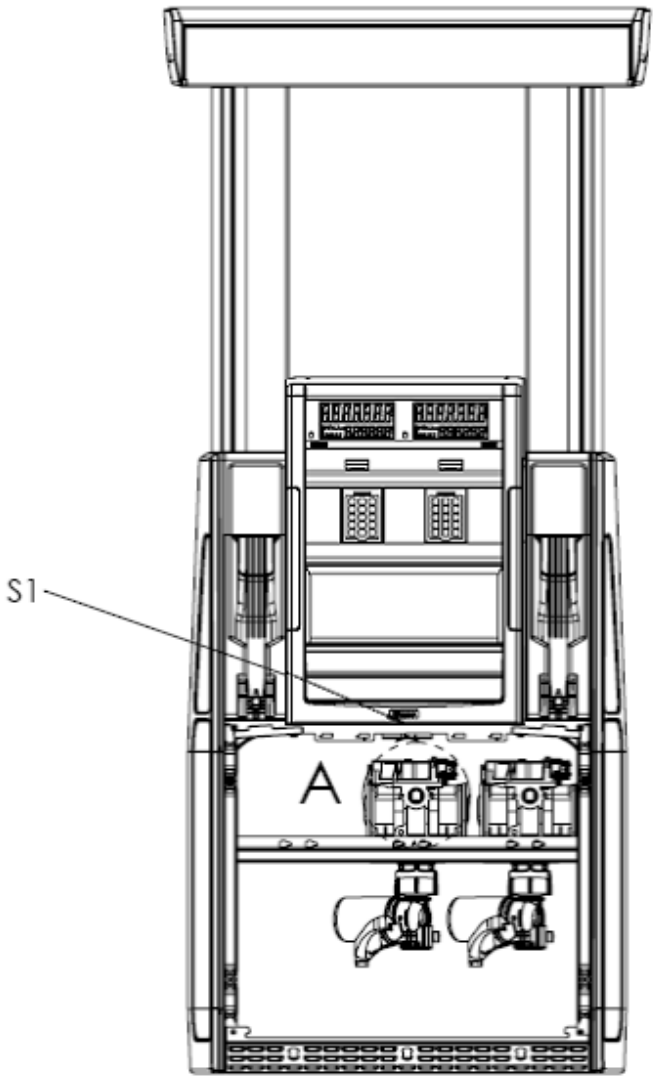

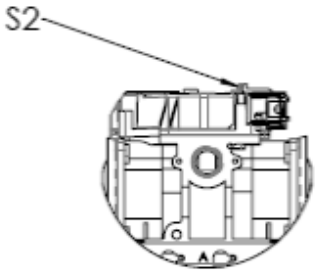

DETALHE A

PLANO DE SELAGEM
S1 - ACESSO AO DISPOSITIVO INDICADOR
S2 - ACESSO AS PORTAS DE CALIBRAÇÃO DO TRANSDUTOR

DESENHO ANEXO À PORTARIA INMETRO/DIMEL N.º 0231, DE 08 DE DEZEMBRO DE 2014.

INMETRO	**FABRICANTE:** DRESSER INDÚSTRIA E COMÉRCIO LTDA. DIVISÃO WAYNE.	COTAS EM: S/C
	VISTA INTERNA E PLANO DE SELAGEM DO MODELO H(N/LU)22-22RU	ESCALA: S/E
		ANEXO: 27

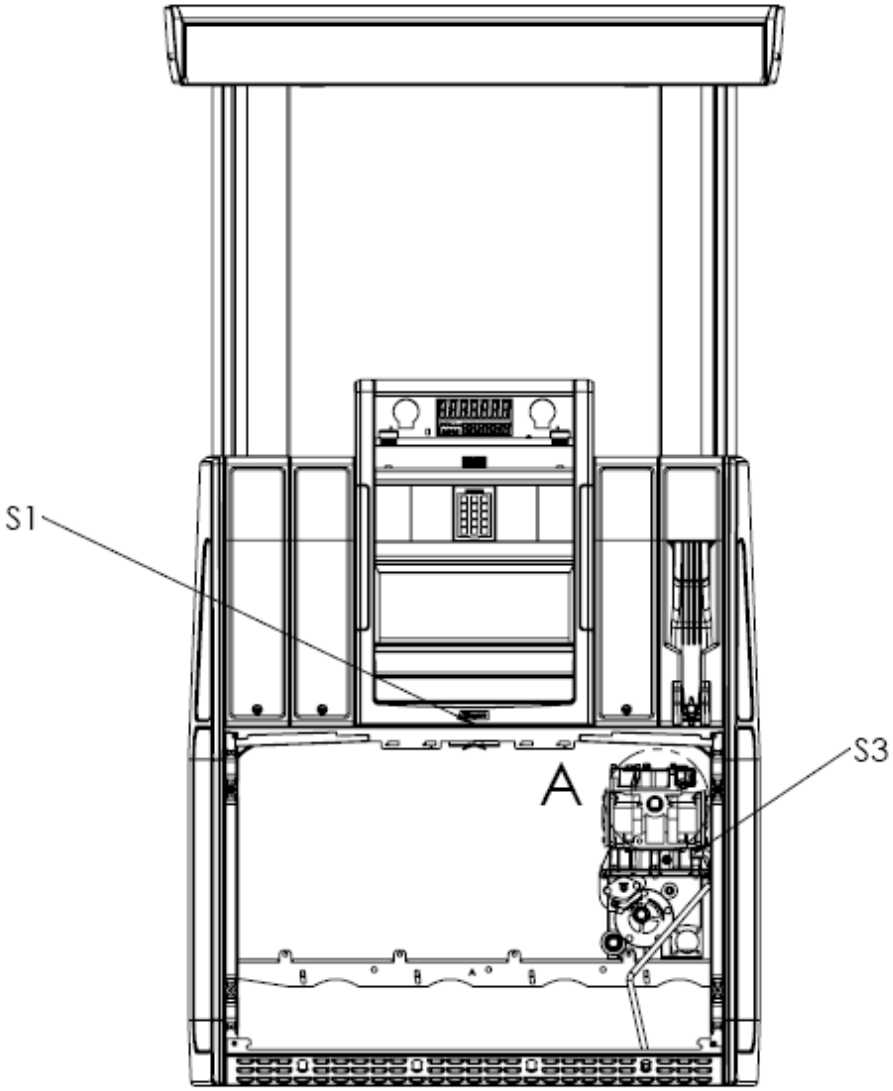

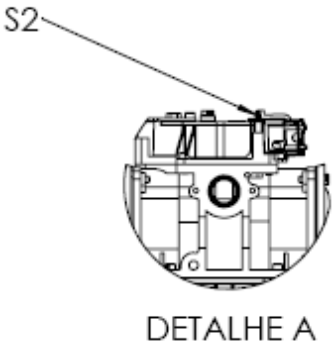

DETALHE A

PLANO DE SELAGEM
S1 - ACESSO AO DISPOSITIVO INDICADOR
S2 - ACESSO AS PORTAS DE CALIBRAÇÃO DO TRANSDUTOR
S3 - ACESSO A SAÍDA DO ELIMINADOR DE AR E GASES

DESENHO ANEXO À PORTARIA INMETRO/DIMEL N.º 0231, DE 08 DE DEZEMBRO DE 2014.

INMETRO	**FABRICANTE:** DRESSER INDÚSTRIA E COMÉRCIO LTDA. DIVISÃO WAYNE.	COTAS EM: S/C
	VISTA INTERNA E PLANO DE SELAGEM DO MODELO H(W/LU)11-11S	ESCALA: S/E
		ANEXO: 28

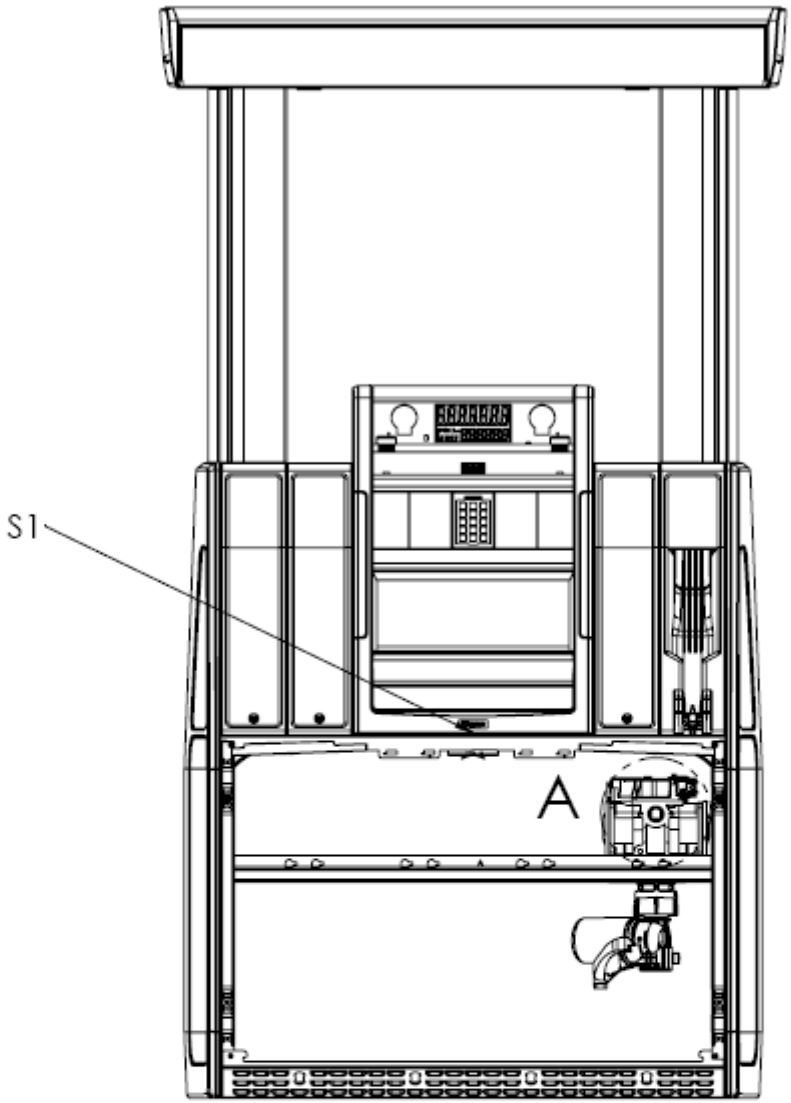

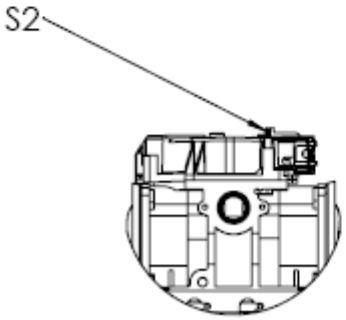

DETALHE A

PLANO DE SELAGEM
S1 - ACESSO AO DISPOSITIVO INDICADOR
S2 - ACESSO AS PORTAS DE CALIBRAÇÃO DO TRANSDUTOR

DESENHO ANEXO À PORTARIA INMETRO/DIMEL N.º 0231, DE 08 DE DEZEMBRO DE 2014.

INMETRO	**FABRICANTE:** DRESSER INDÚSTRIA E COMÉRCIO LTDA. DIVISÃO WAYNE.	COTAS EM: S/C
	VISTA INTERNA E PLANO DE SELAGEM DO MODELO H(W/LU)11-11R	ESCALA: S/E
		ANEXO: 29

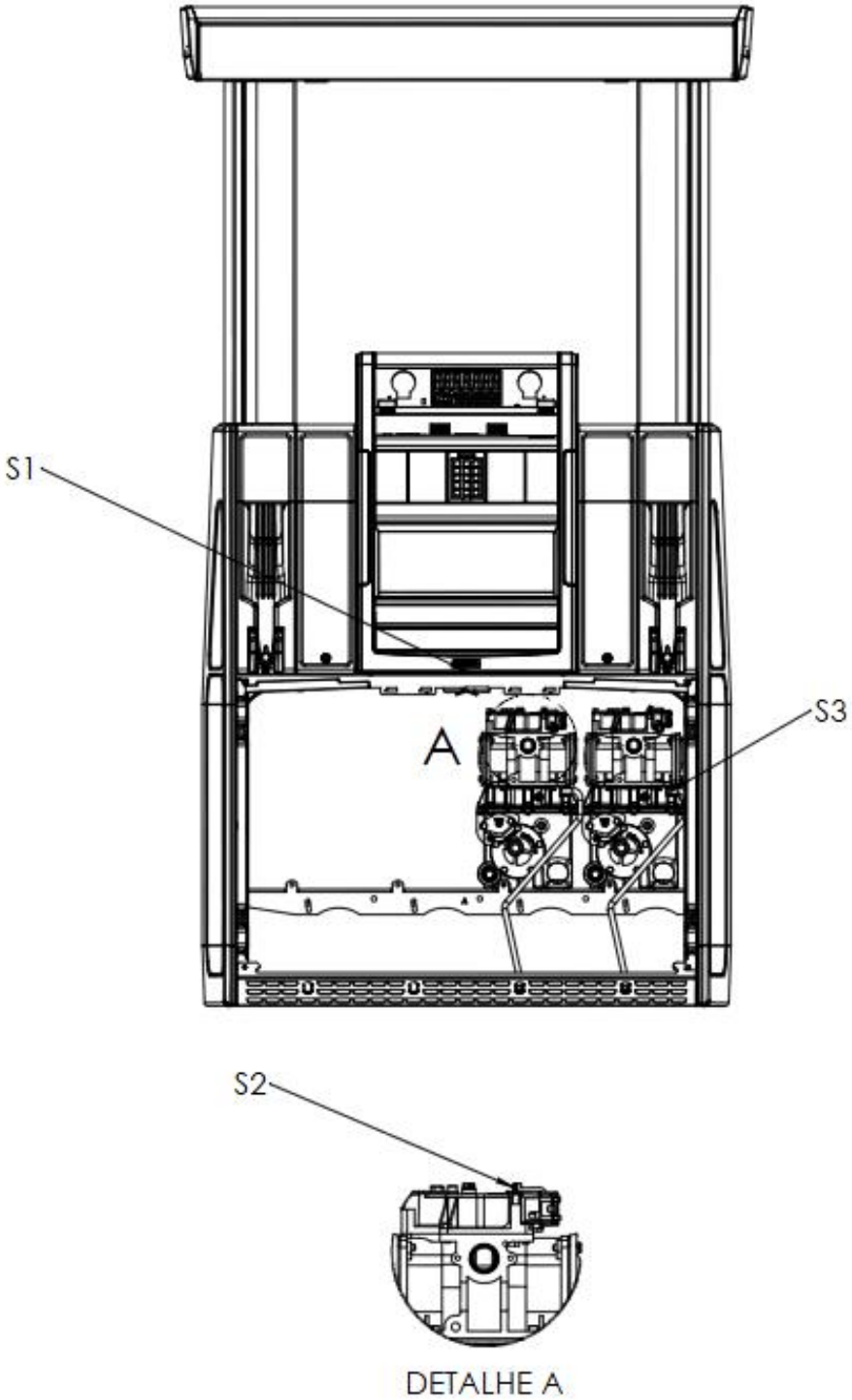

PLANO DE SELAGEM
S1 - ACESSO AO DISPOSITIVO INDICADOR
S2 - ACESSO AS PORTAS DE CALIBRAÇÃO DO TRANSDUTOR
S3 - ACESSO A SAÍDA DO ELIMINADOR DE AR E GASES

DESENHO ANEXO À PORTARIA INMETRO/DIMEL N.º 0231, DE 08 DE DEZEMBRO DE 2014.

INMETRO	**FABRICANTE:** DRESSER INDÚSTRIA E COMÉRCIO LTDA. DIVISÃO WAYNE.	COTAS EM: S/C
	VISTA INTERNA E PLANO DE SELAGEM DO MODELO H(W/LU)22-22S	ESCALA: S/E
		ANEXO: 30

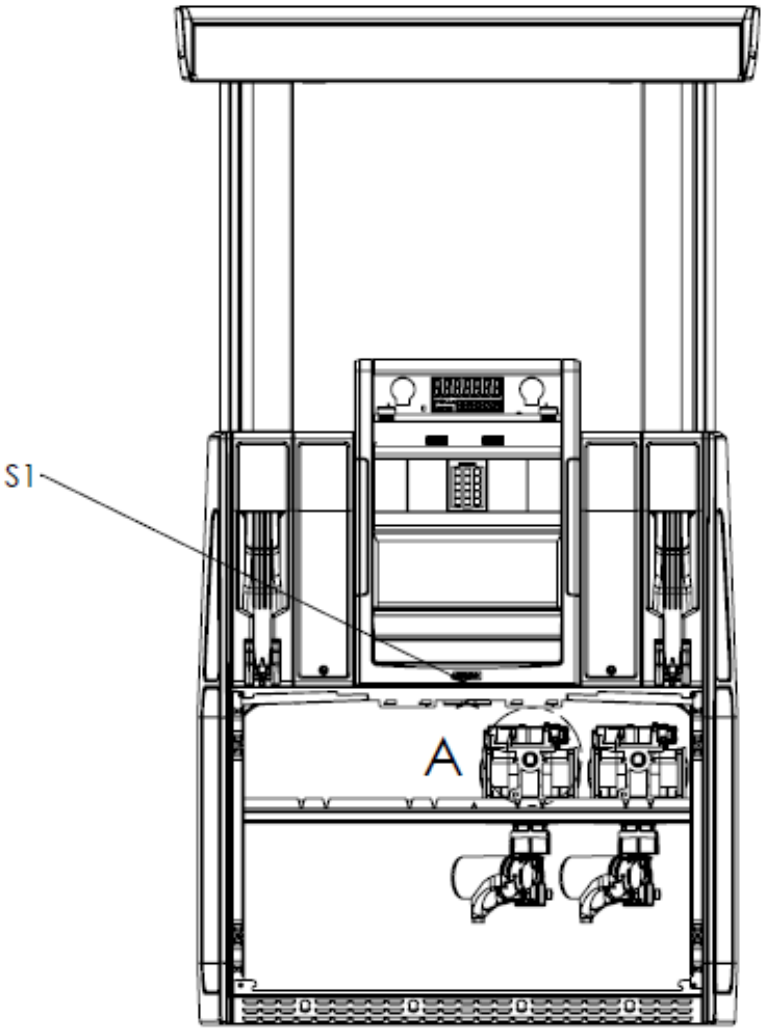

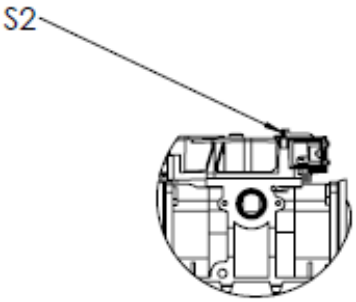

DETALHE A

PLANO DE SELAGEM
S1 - ACESSO AO DISPOSITIVO INDICADOR
S2 - ACESSO AS PORTAS DE CALIBRAÇÃO DO TRANSDUTOR

DESENHO ANEXO À PORTARIA INMETRO/DIMEL N.º 0231, DE 08 DE DEZEMBRO DE 2014.

INMETRO	**FABRICANTE:** DRESSER INDÚSTRIA E COMÉRCIO LTDA. DIVISÃO WAYNE.	COTAS EM: S/C
	VISTA INTERNA E PLANO DE SELAGEM DO MODELO H(W/LU)22-22R	ESCALA: S/E
		ANEXO: 31

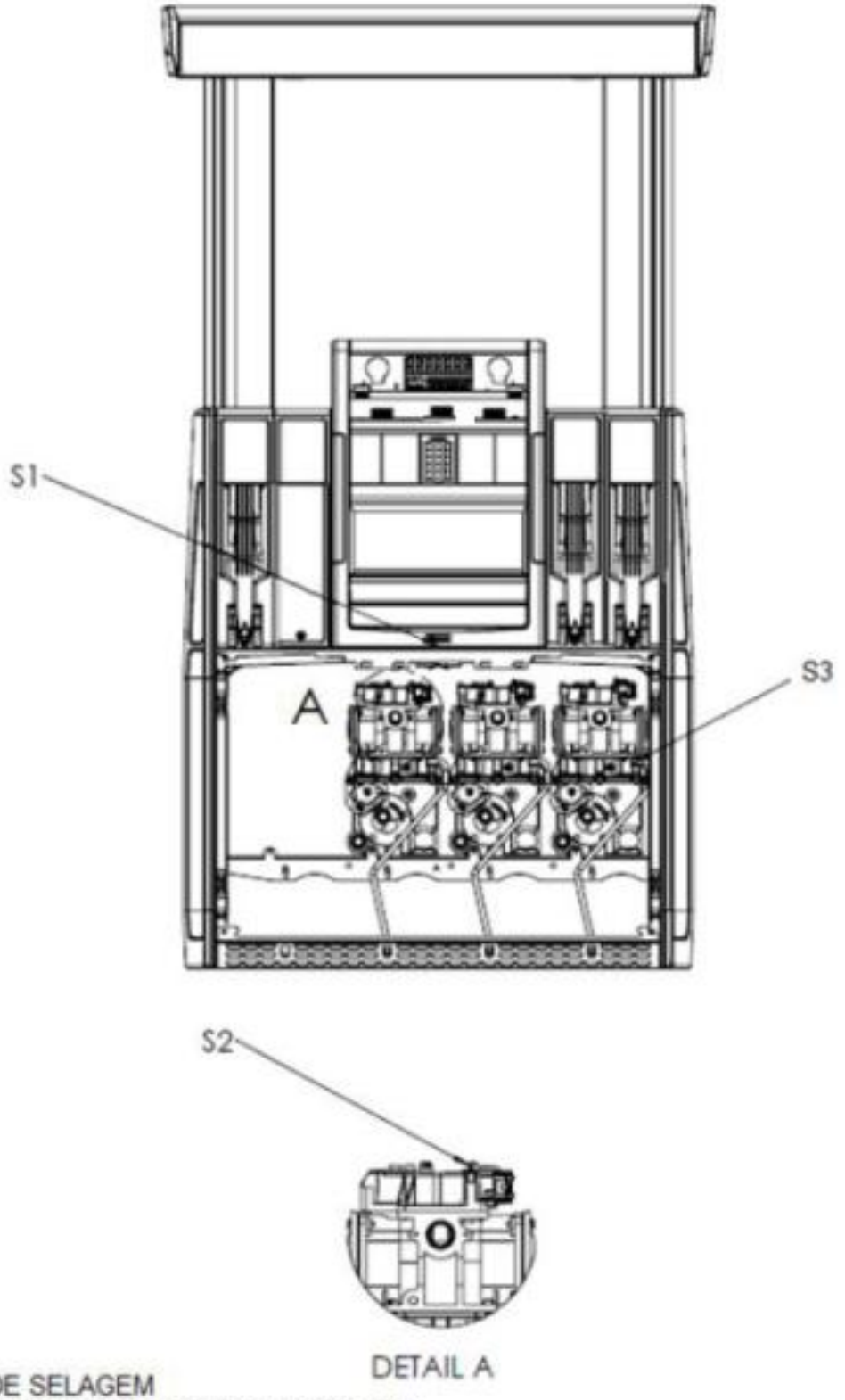

PLANO DE SELAGEM
S1 - ACESSO AO DISPOSITIVO INDICADOR
S2 - ACESSO AS PORTAS DE CALIBRAÇÃO DO TRANSDUTOR
S3 - ACESSO A SAÍDA DO ELIMINADOR DE AR E GASES

DESENHO ANEXO À PORTARIA INMETRO/DIMEL N.º 0231, DE 08 DE DEZEMBRO DE 2014.

INMETRO	**FABRICANTE:** DRESSER INDÚSTRIA E COMÉRCIO LTDA. DIVISÃO WAYNE.	COTAS EM: S/C
	VISTA INTERNA E PLANO DE SELAGEM DO MODELO H(W/LU)33-33S	ESCALA: S/E
		ANEXO: 32

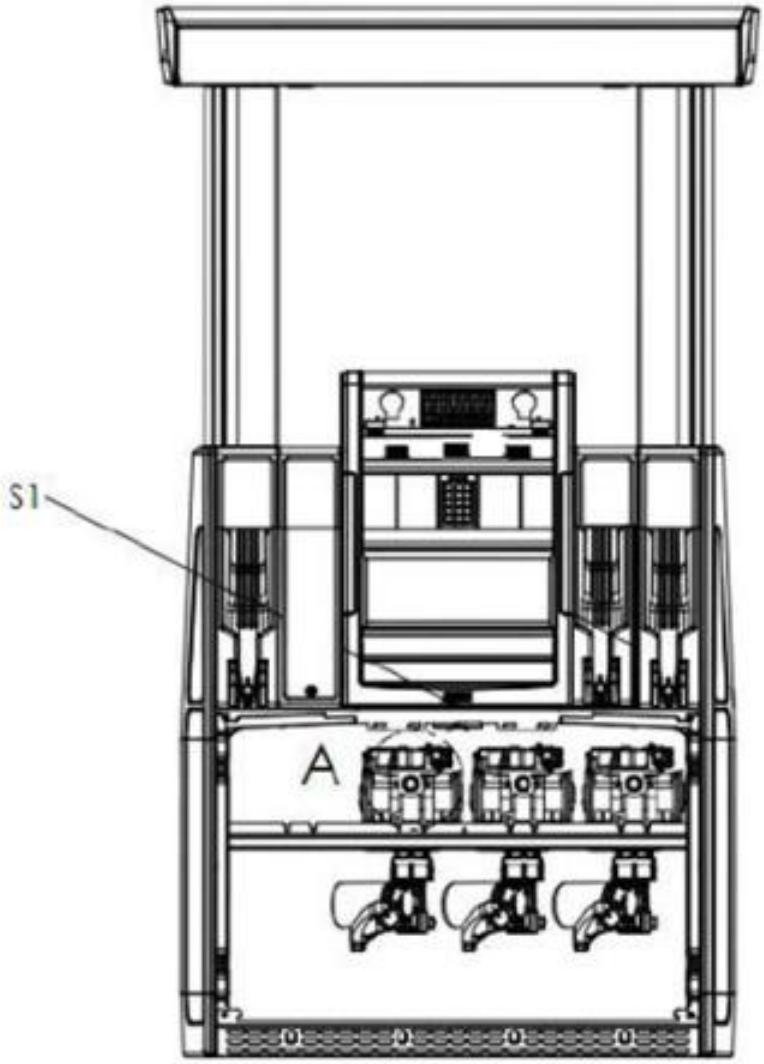

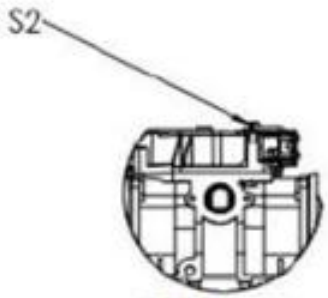

DETALHE A

PLANO DE SELAGEM
S1 - ACESSO AO DISPOSITIVO INDICADOR
S2 - ACESSO AS PORTAS DE CALIBRAÇÃO DO TRANSDUTOR

DESENHO ANEXO À PORTARIA INMETRO/DIMEL N.º 0231, DE 08 DE DEZEMBRO DE 2014.

INMETRO	**FABRICANTE:** DRESSER INDÚSTRIA E COMÉRCIO LTDA. DIVISÃO WAYNE.	COTAS EM: S/C
	VISTA INTERNA E PLANO DE SELAGEM DO MODELO H(W/LU)33-33R	ESCALA: S/E
		ANEXO: 33

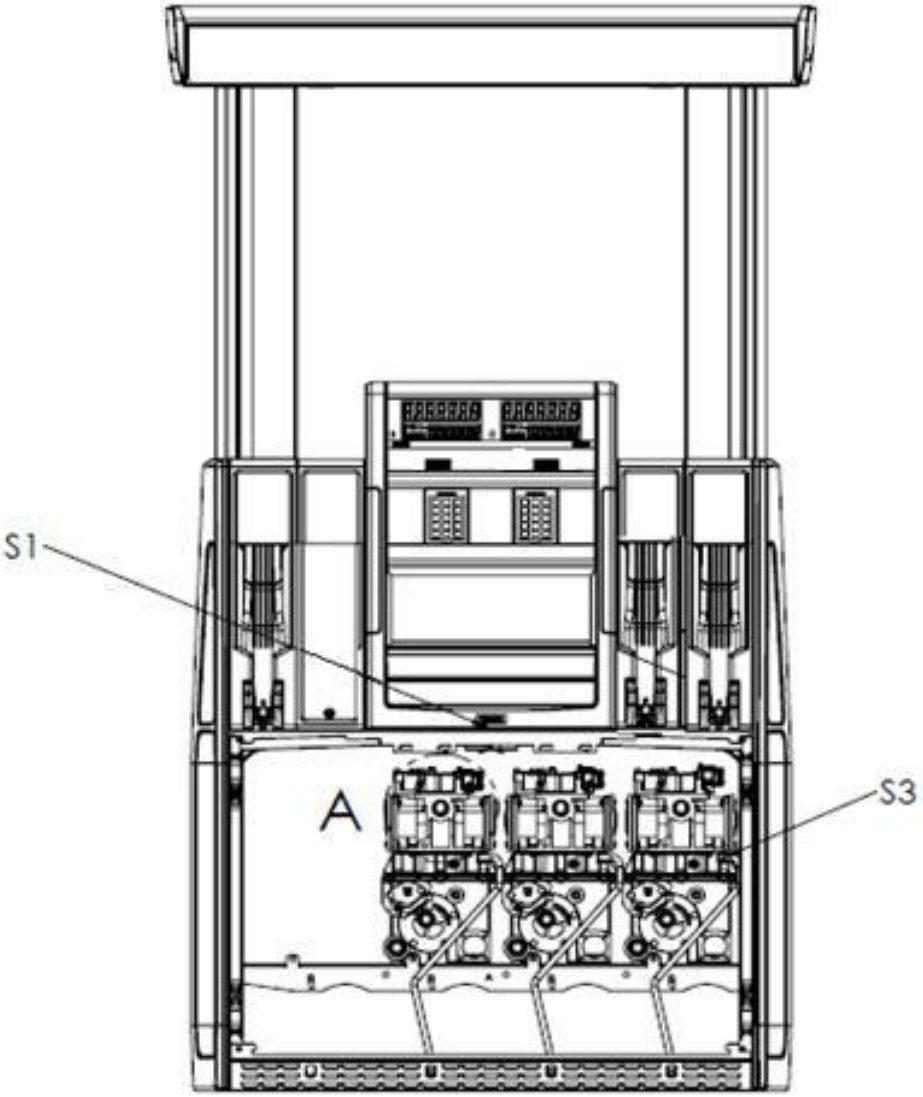

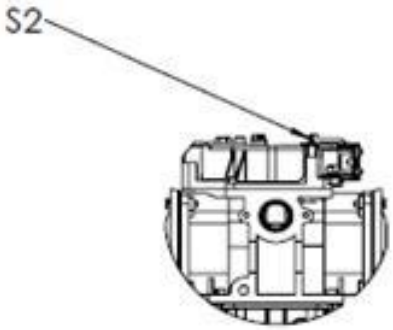

DETALHE A

PLANO DE SELAGEM
S1 - ACESSO AO DISPOSITIVO INDICADOR
S2 - ACESSO AS PORTAS DE CALIBRAÇÃO DO TRANSDUTOR
S3 - ACESSO A SAÍDA DO ELIMINADOR DE AR E GASES

DESENHO ANEXO À PORTARIA INMETRO/DIMEL N.º 0231, DE 08 DE DEZEMBRO DE 2014.

INMETRO	**FABRICANTE:** DRESSER INDÚSTRIA E COMÉRCIO LTDA. DIVISÃO WAYNE.	COTAS EM: S/C
	VISTA INTERNA E PLANO DE SELAGEM DO MODELO H(W/LU)33-33SU	ESCALA: S/E
		ANEXO: 34

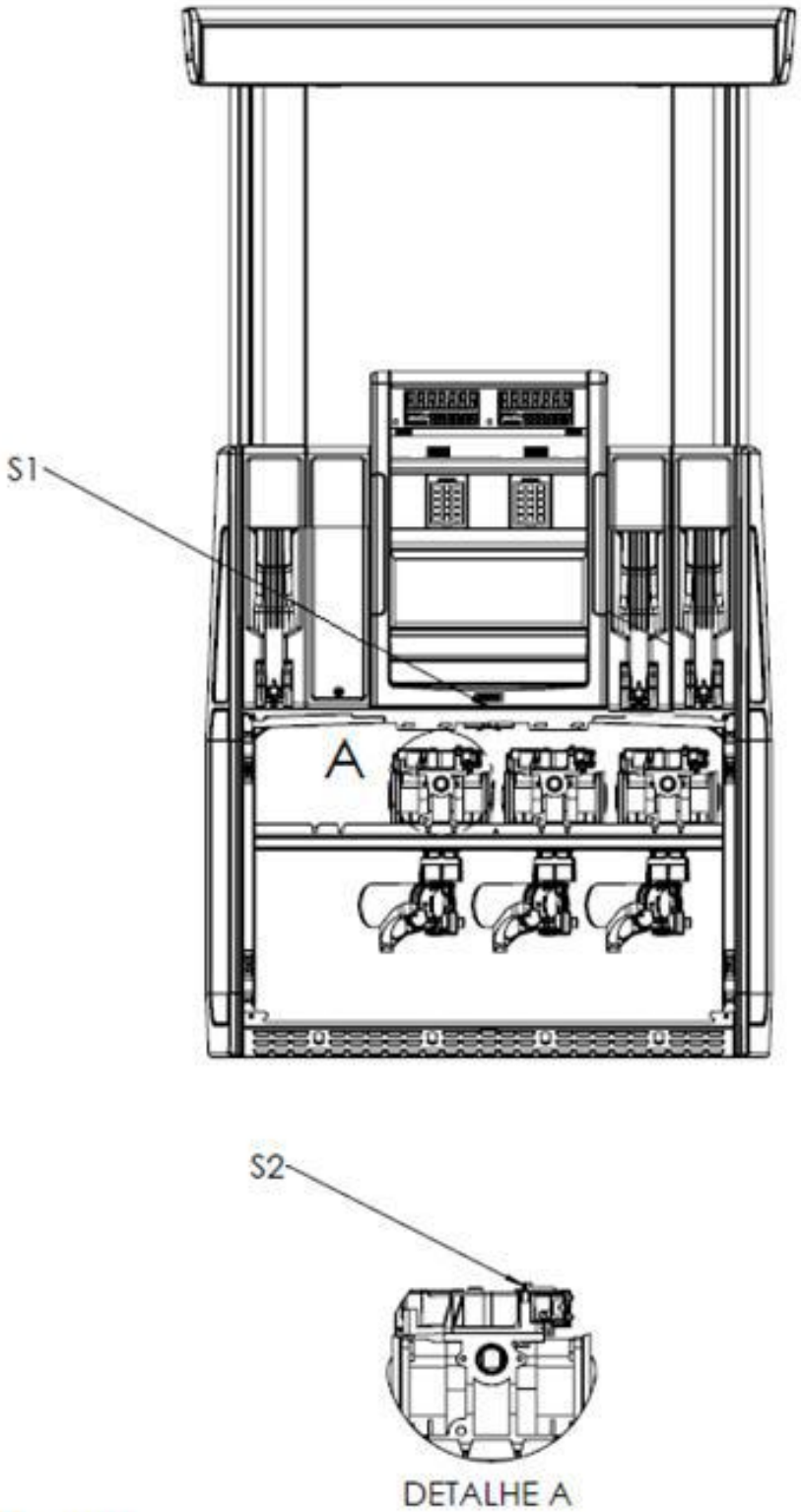

PLANO DE SELAGEM
S1 - ACESSO AO DISPOSITIVO INDICADOR
S2 - ACESSO AS PORTAS DE CALIBRAÇÃO DO TRANSDUTOR

DESENHO ANEXO À PORTARIA INMETRO/DIMEL N.º 0231, DE 08 DE DEZEMBRO DE 2014.

INMETRO	**FABRICANTE:** DRESSER INDÚSTRIA E COMÉRCIO LTDA. DIVISÃO WAYNE.	COTAS EM: S/C
	VISTA INTERNA E PLANO DE SELAGEM DO MODELO H(W/LU)33-33RU	ESCALA: S/E
		ANEXO: 35

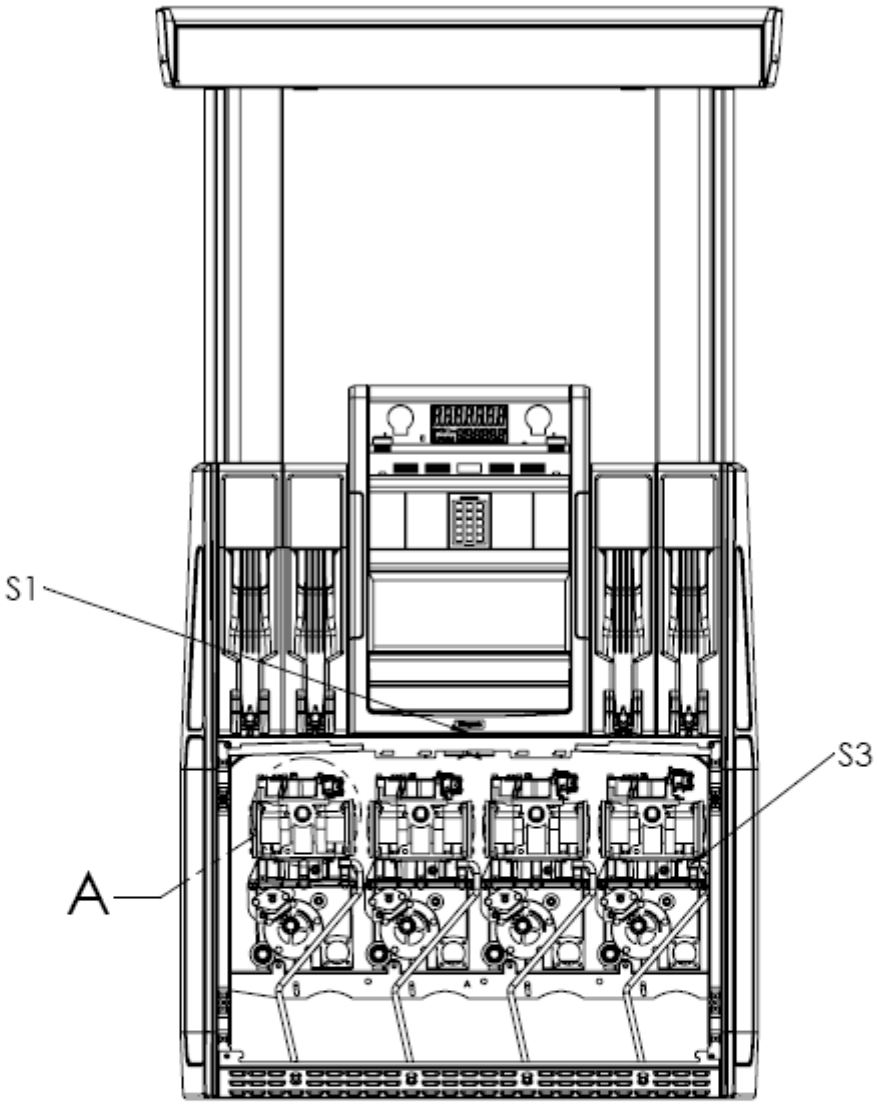

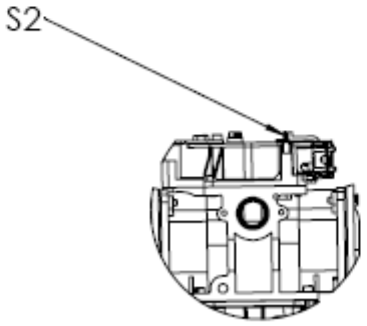

DETALHE A

PLANO DE SELAGEM
S1 - ACESSO AO DISPOSITIVO INDICADOR
S2 - ACESSO AS PORTAS DE CALIBRAÇÃO DO TRANSDUTOR
S3 - ACESSO A SAÍDA DO ELIMINADOR DE AR E GASES

DESENHO ANEXO À PORTARIA INMETRO/DIMEL N.º 0231, DE 08 DE DEZEMBRO DE 2014.

INMETRO	**FABRICANTE:** DRESSER INDÚSTRIA E COMÉRCIO LTDA. DIVISÃO WAYNE.	COTAS EM: S/C
	VISTA INTERNA E PLANO DE SELAGEM DO MODELO H(W/LU)44-44S	ESCALA: S/E
		ANEXO: 36

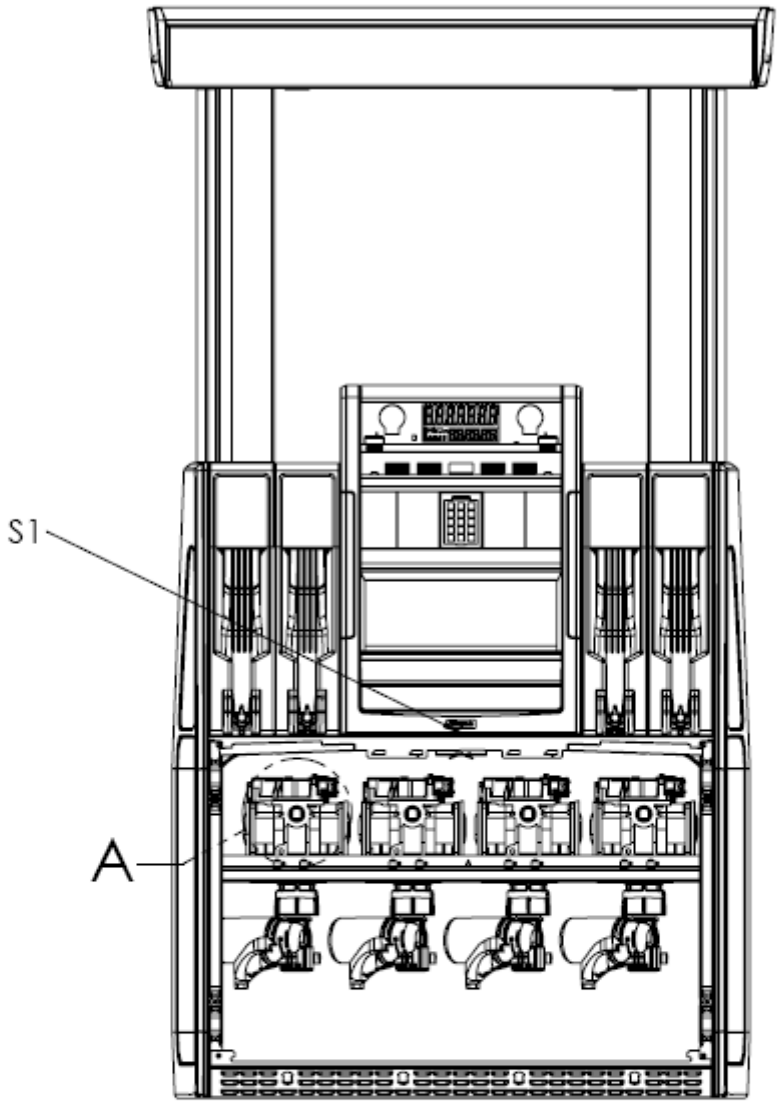

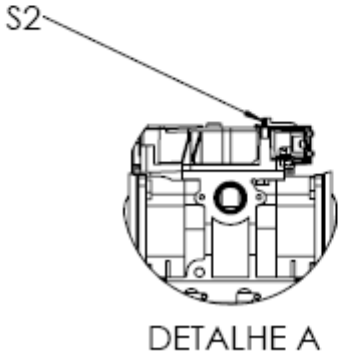

PLANO DE SELAGEM
S1 - ACESSO AO DISPOSITIVO INDICADOR
S2 - ACESSO AS PORTAS DE CALIBRAÇÃO DO TRANSDUTOR

DESENHO ANEXO À PORTARIA INMETRO/DIMEL N.º 0231, DE 08 DE DEZEMBRO DE 2014.

INMETRO	**FABRICANTE:** DRESSER INDÚSTRIA E COMÉRCIO LTDA. DIVISÃO WAYNE.	COTAS EM: S/C
	VISTA INTERNA E PLANO DE SELAGEM DO MODELO H(W/LU)44-44R	ESCALA: S/E
		ANEXO: 37

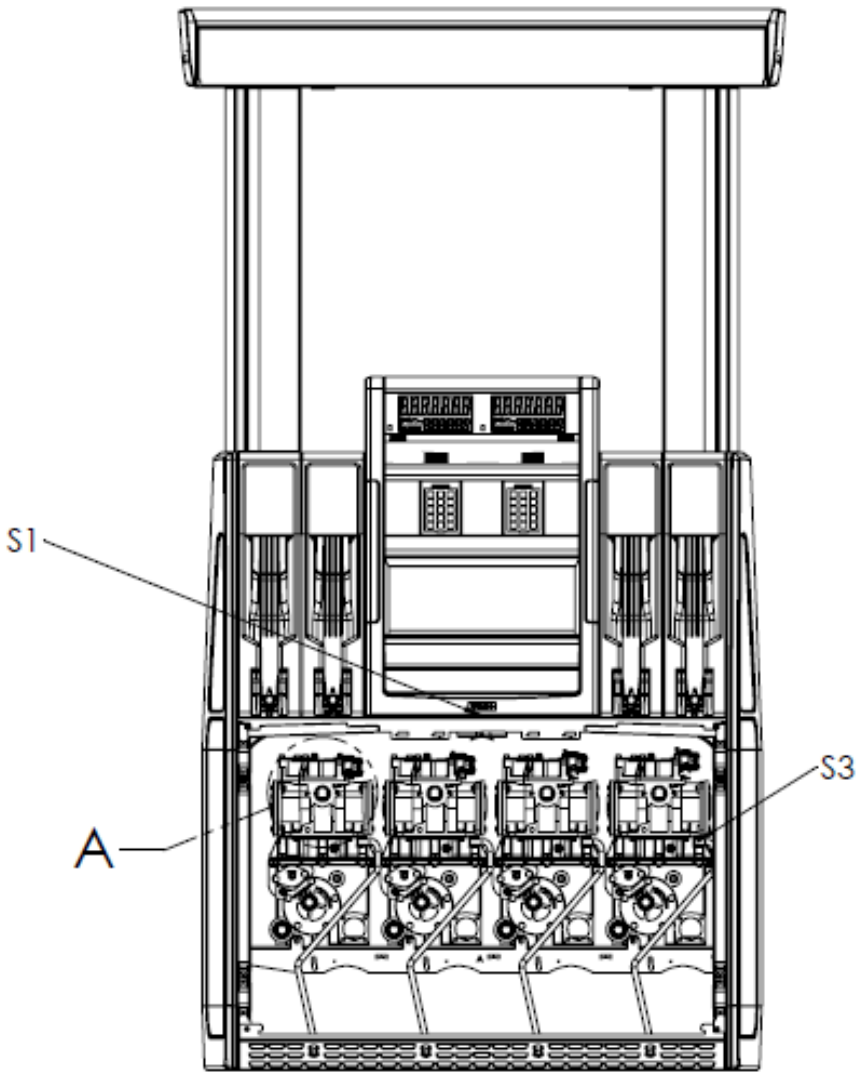

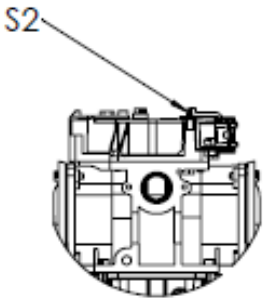

DETALHE A

PLANO DE SELAGEM
S1 - ACESSO AO DISPOSITIVO INDICADOR
S2 - ACESSO AS PORTAS DE CALIBRAÇÃO DO TRANSDUTOR
S3 - ACESSO A SAÍDA DO ELIMINADOR DE AR E GASES

DESENHO ANEXO À PORTARIA INMETRO/DIMEL N.º 0231, DE 08 DE DEZEMBRO DE 2014.

INMETRO	**FABRICANTE:** DRESSER INDÚSTRIA E COMÉRCIO LTDA. DIVISÃO WAYNE.	COTAS EM: S/C
	VISTA INTERNA E PLANO DE SELAGEM DO MODELO H(W/LU)44-44SU	ESCALA: S/E
		ANEXO: 38

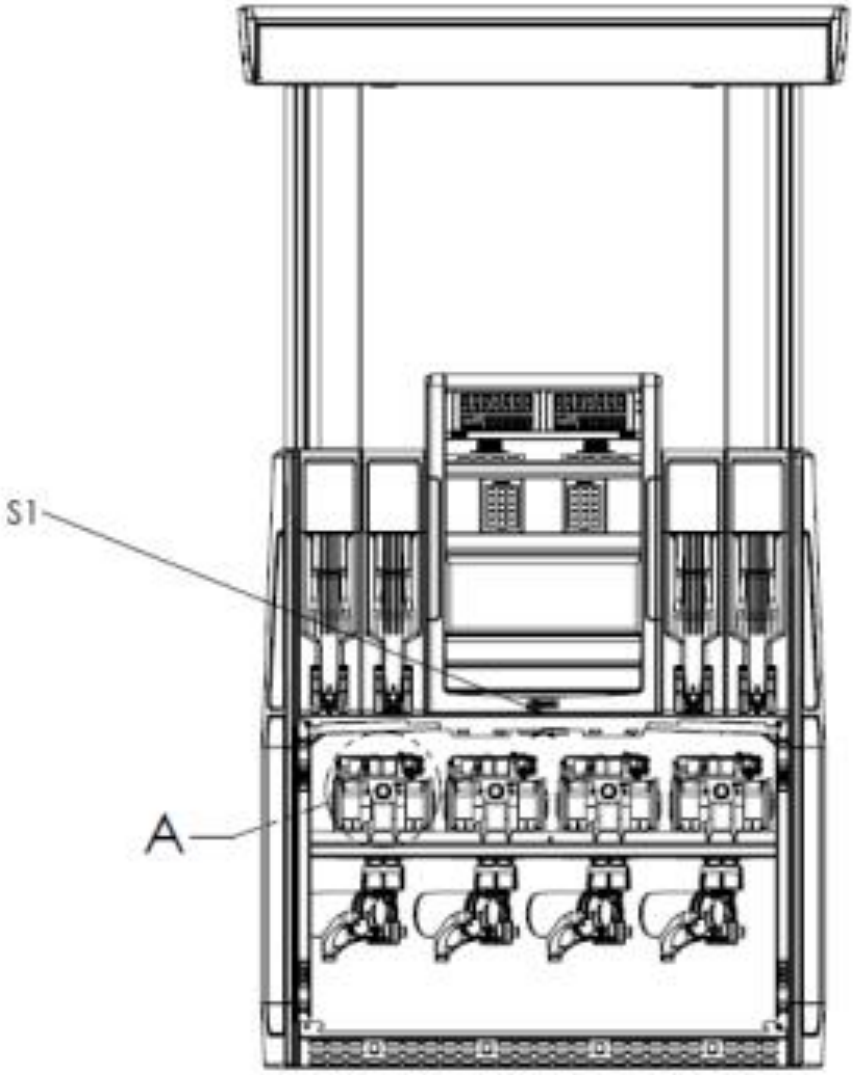

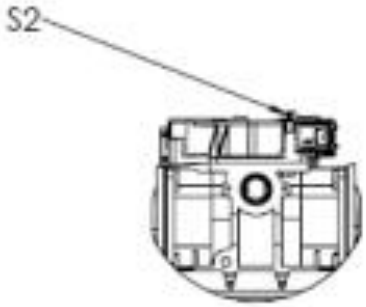

DETALHE A

PLANO DE SELAGEM
S1 - ACESSO AO DISPOSITIVO INDICADOR
S2 - ACESSO AS PORTAS DE CALIBRAÇÃO DO TRANSDUTOR

DESENHO ANEXO À PORTARIA INMETRO/DIMEL N.º 0231, DE 08 DE DEZEMBRO DE 2014.

INMETRO	**FABRICANTE:** DRESSER INDÚSTRIA E COMÉRCIO LTDA. DIVISÃO WAYNE.	COTAS EM: S/C
	VISTA INTERNA E PLANO DE SELAGEM DO MODELO H(W/LU)44-44RU	ESCALA: S/E
		ANEXO: 39

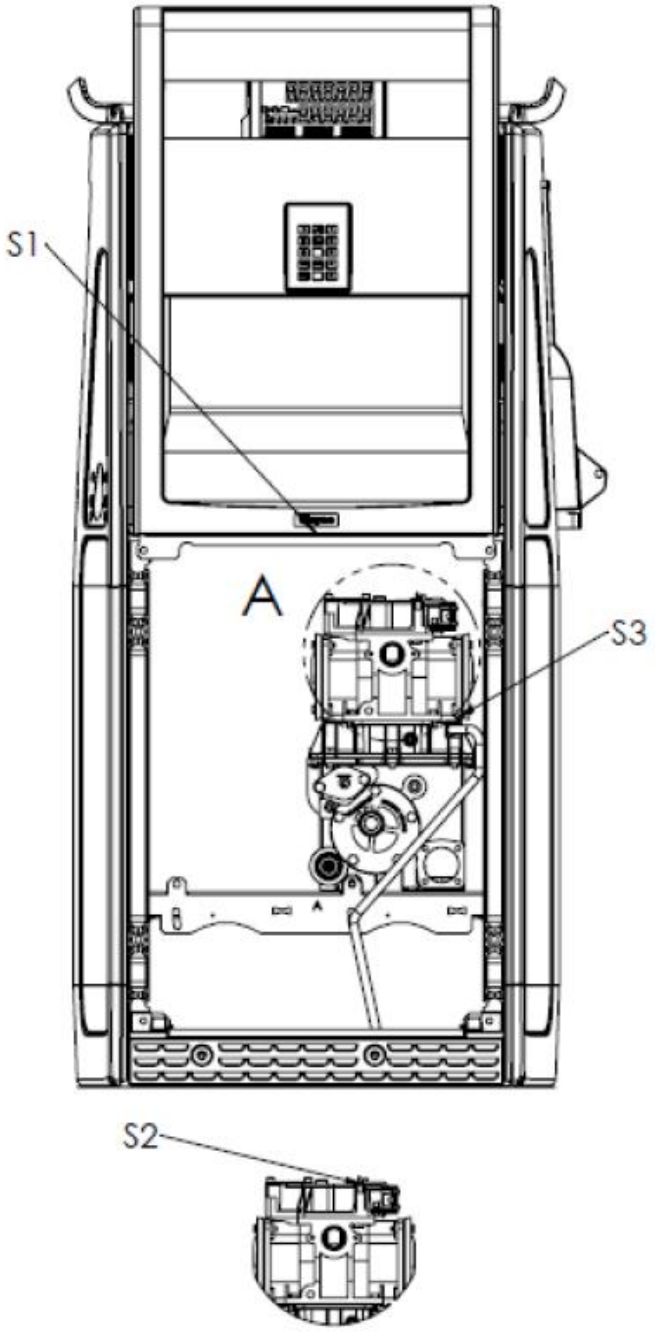

DETALHE A
ESCALA 1 : 10

Plano de Selagem
S1 - Acesso ao dispositivo Indicador
S2 - Acesso as portas de Calibração do Transdutor
S3 - Acesso a Saída do Eliminador de ar e gases

DESENHO ANEXO À PORTARIA INMETRO/DIMEL N.º 0231, DE 08 DE DEZEMBRO DE 2014.

INMETRO	**FABRICANTE:** DRESSER INDÚSTRIA E COMÉRCIO LTDA. DIVISÃO WAYNE.	COTAS EM: S/C
	VISTA INTERNA E PLANO DE SELAGEM DO MODELO S(NL/ID)11-110S	ESCALA: S/E
		ANEXO: 40

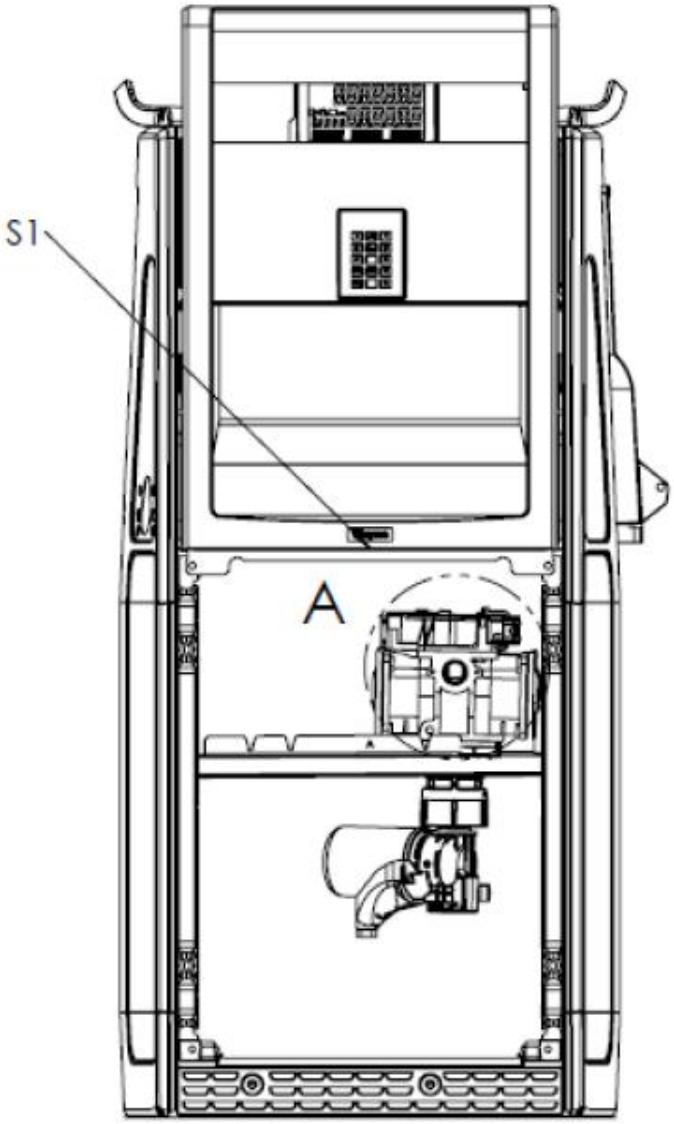

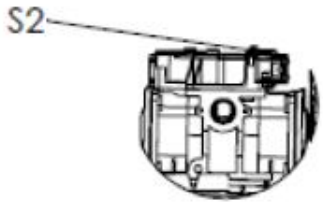

DETALHE A
ESCALA 1 : 10

Plano de Selagem
S1 - Acesso ao dispositivo Indicador
S2 - Acesso as portas de Calibração do Transdutor

DESENHO ANEXO À PORTARIA INMETRO/DIMEL N.º 0231, DE 08 DE DEZEMBRO DE 2014.

INMETRO	**FABRICANTE:** DRESSER INDÚSTRIA E COMÉRCIO LTDA. DIVISÃO WAYNE.	COTAS EM: S/C
	VISTA INTERNA E PLANO DE SELAGEM DO MODELO S(NL/ID)11-110R	ESCALA: S/E
		ANEXO: 41

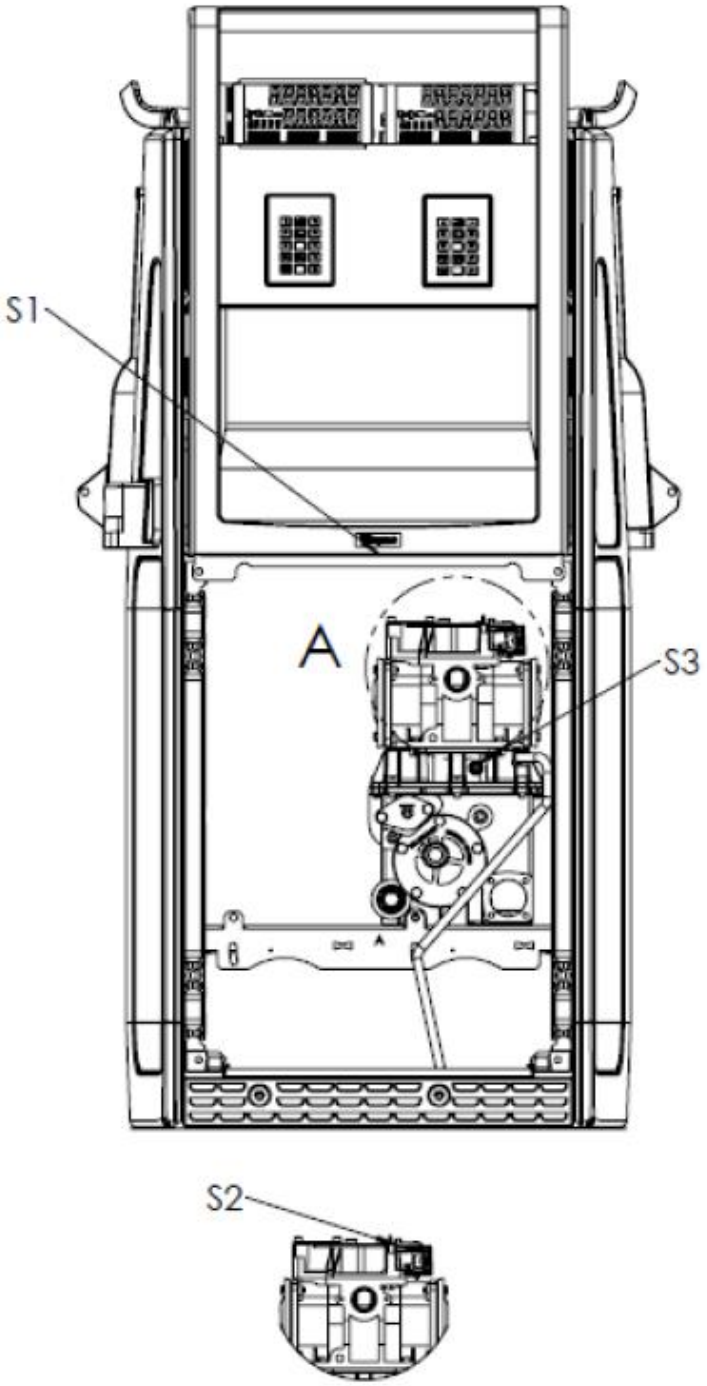

DETALHE A
ESCALA 1 : 10

Plano de Selagem
S1 - Acesso ao dispositivo Indicador
S2 - Acesso as portas de Calibração do Transdutor
S3 - Acesso a Saída do Eliminador de ar e gases

DESENHO ANEXO À PORTARIA INMETRO/DIMEL N.º 0231, DE 08 DE DEZEMBRO DE 2014.

INMETRO	**FABRICANTE:** DRESSER INDÚSTRIA E COMÉRCIO LTDA. DIVISÃO WAYNE.	COTAS EM: S/C
	VISTA INTERNA E PLANO DE SELAGEM DO MODELO S(NL/ID)11-11S	ESCALA: S/E
		ANEXO: 42

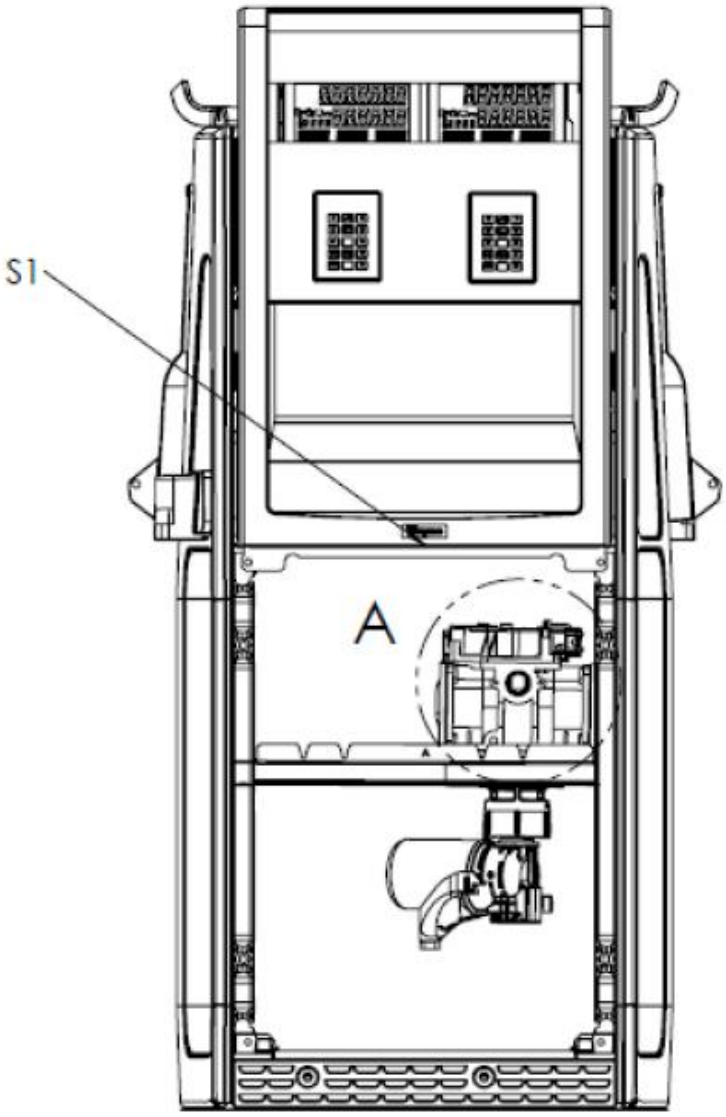

DETALHE A
ESCALA 1 : 10

Plano de Selagem
S1 - Acesso ao dispositivo Indicador
S2 - Acesso as portas de Calibração do Transdutor

DESENHO ANEXO À PORTARIA INMETRO/DIMEL N.º 0231, DE 08 DE DEZEMBRO DE 2014.

INMETRO	**FABRICANTE:** DRESSER INDÚSTRIA E COMÉRCIO LTDA. DIVISÃO WAYNE.	COTAS EM: S/C
	VISTA INTERNA E PLANO DE SELAGEM DO MODELO S(NL/ID)11-11R	ESCALA: S/E
		ANEXO: 43

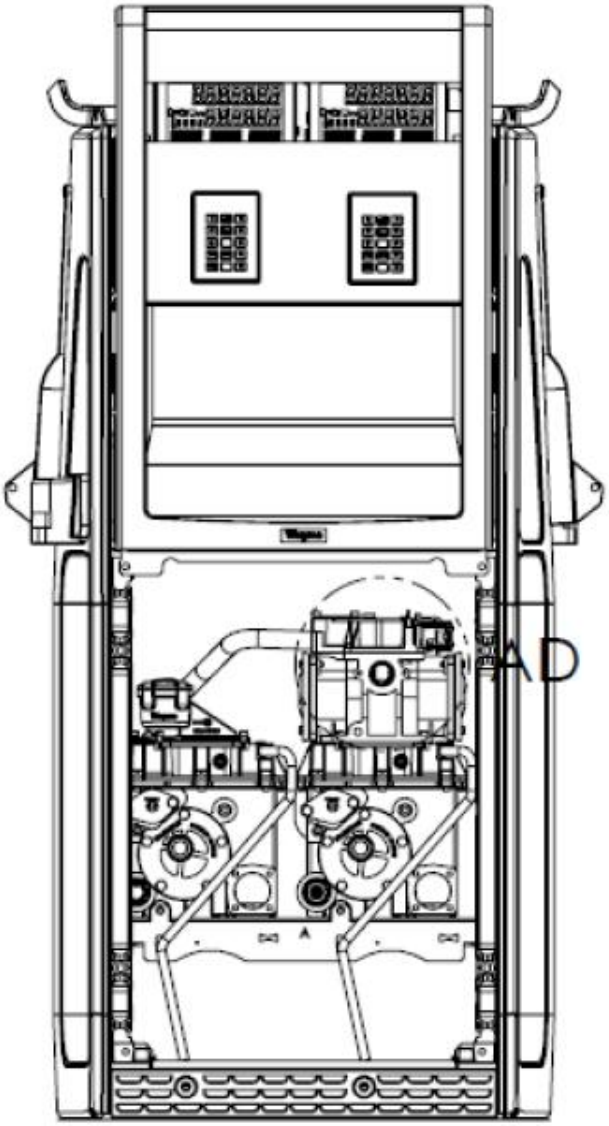

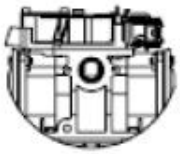

DETALHE AD
ESCALA 1 : 10

Plano de Selagem
S1 - Acesso ao dispositivo Indicador
S2 - Acesso as portas de Calibração do Transdutor
S3 - Acesso a saída do Eliminador de ar e gases

DESENHO ANEXO À PORTARIA INMETRO/DIMEL N.º 0231, DE 08 DE DEZEMBRO DE 2014.

INMETRO	**FABRICANTE:** DRESSER INDÚSTRIA E COMÉRCIO LTDA. DIVISÃO WAYNE.	COTAS EM: S/C
	VISTA INTERNA E PLANO DE SELAGEM DO MODELO S(NL/ID)22-211S	ESCALA: S/E
		ANEXO: 44

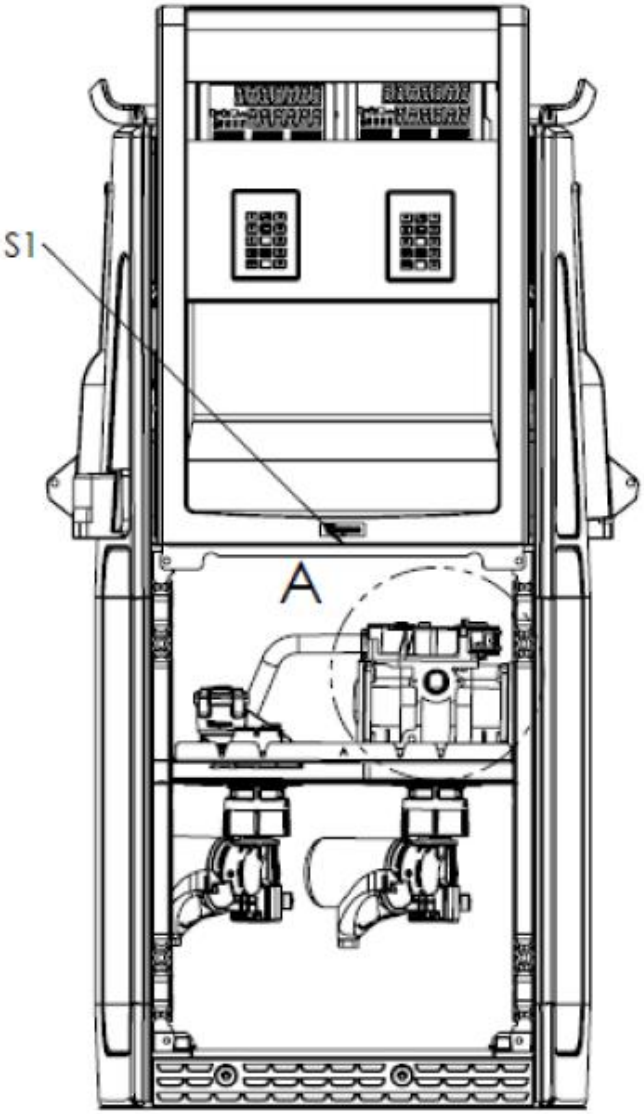

DETALHE A
ESCALA 1 : 10

Plano de Selagem
S1 - Acesso ao dispositivo Indicador
S2 - Acesso as portas de Calibração do Transdutor

DESENHO ANEXO À PORTARIA INMETRO/DIMEL N.º 0231, DE 08 DE DEZEMBRO DE 2014.

INMETRO	**FABRICANTE:** DRESSER INDÚSTRIA E COMÉRCIO LTDA. DIVISÃO WAYNE.	COTAS EM: S/C
	VISTA INTERNA E PLANO DE SELAGEM DO MODELO S(NL/ID)22-211R	ESCALA: S/E
		ANEXO: 45

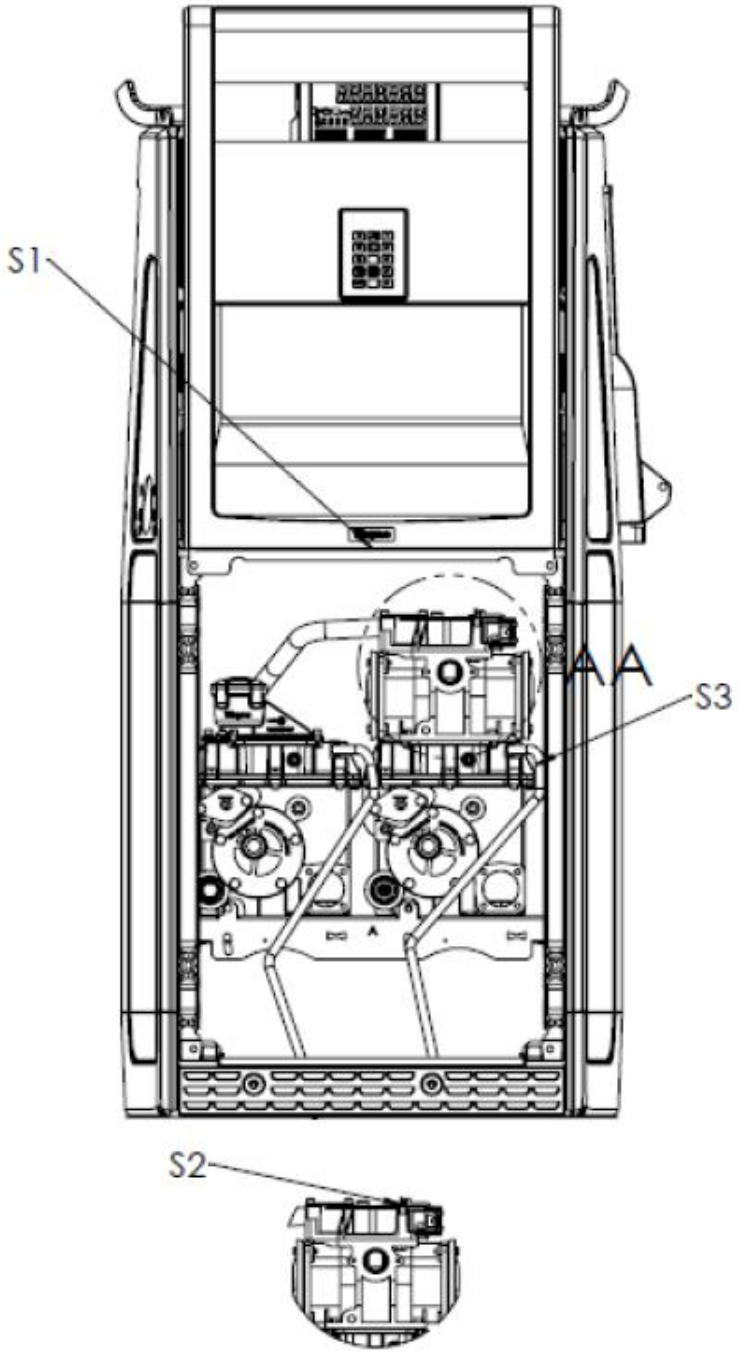

DETALHE AA
ESCALA 1 : 10

Plano de Selagem
S1 - Acesso ao dispositivo Indicador
S2 - Acesso as portas de Calibração do Transdutor
S3 - Acesso a Saída do Eliminador de ar e gases

DESENHO ANEXO À PORTARIA INMETRO/DIMEL N.º 0231, DE 08 DE DEZEMBRO DE 2014.

INMETRO	**FABRICANTE:** DRESSER INDÚSTRIA E COMÉRCIO LTDA. DIVISÃO WAYNE.	COTAS EM: S/C
	VISTA INTERNA E PLANO DE SELAGEM DO MODELO S(NL/ID)11-210SH	ESCALA: S/E
		ANEXO: 46

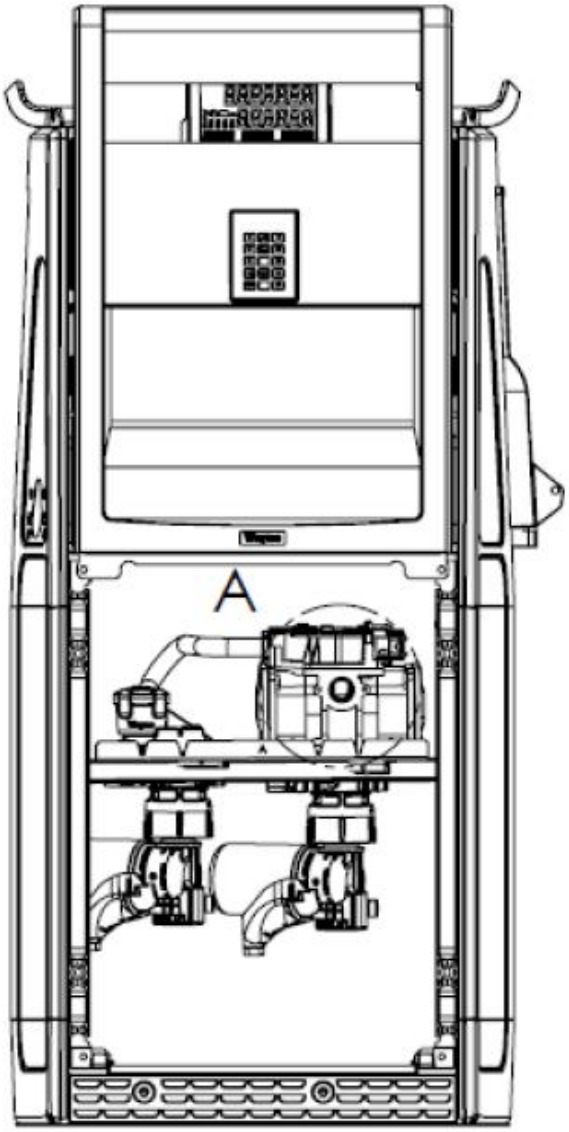

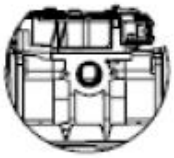

DETALHE A
ESCALA 1 : 10

Plano de Selagem
S1 - Acesso ao dispositivo Indicador
S2 - Acesso as portas de Calibração do Transdutor

DESENHO ANEXO À PORTARIA INMETRO/DIMEL N.º 0231, DE 08 DE DEZEMBRO DE 2014.

INMETRO	**FABRICANTE:** DRESSER INDÚSTRIA E COMÉRCIO LTDA. DIVISÃO WAYNE.	COTAS EM: S/C
	VISTA INTERNA E PLANO DE SELAGEM DO MODELO S(NL/ID)11-210RH	ESCALA: S/E
		ANEXO: 47

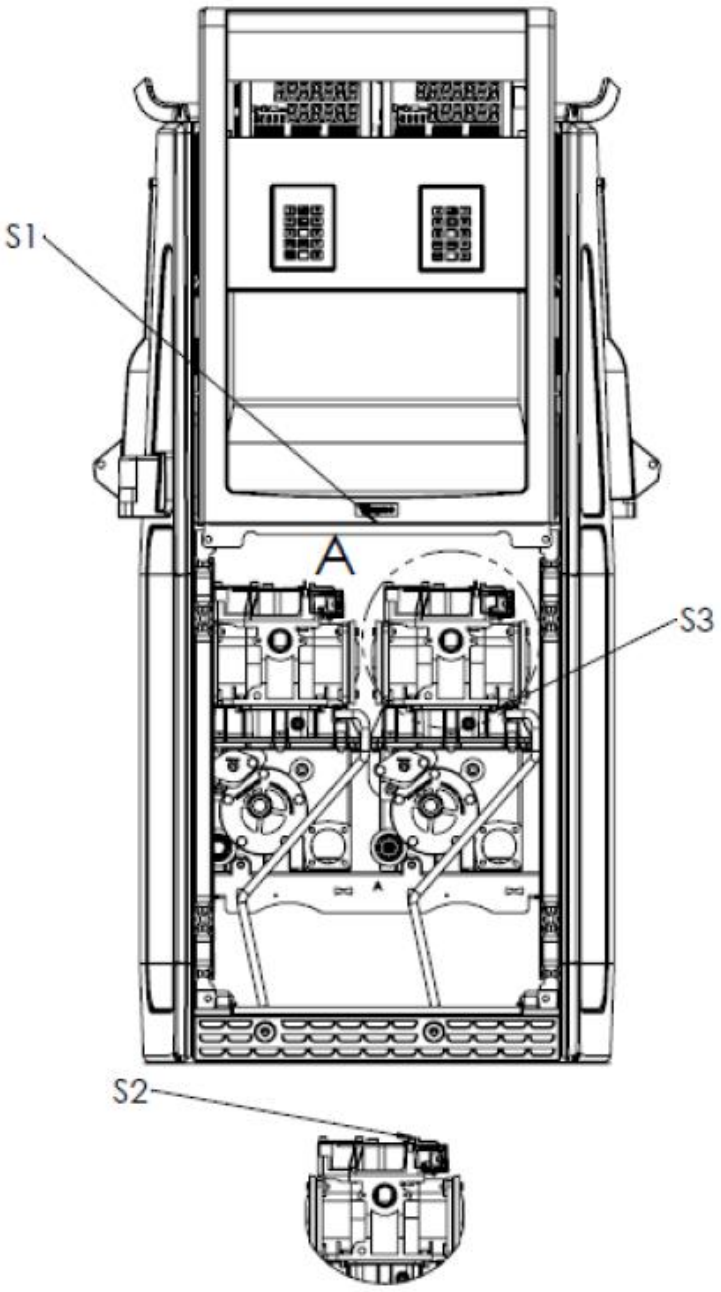

Plano de Selagem
S1 - Acesso ao dispositivo Indicador
S2 - Acesso as portas de Calibração do Transdutor
S3 - Acesso a Saída do Eliminador de ar e gases

DESENHO ANEXO À PORTARIA INMETRO/DIMEL N.º 0231, DE 08 DE DEZEMBRO DE 2014.

INMETRO	**FABRICANTE:** DRESSER INDÚSTRIA E COMÉRCIO LTDA. DIVISÃO WAYNE.	COTAS EM: S/C
	VISTA INTERNA E PLANO DE SELAGEM DO MODELO S(NL/ID)11-21SH	ESCALA: S/E
		ANEXO: 48

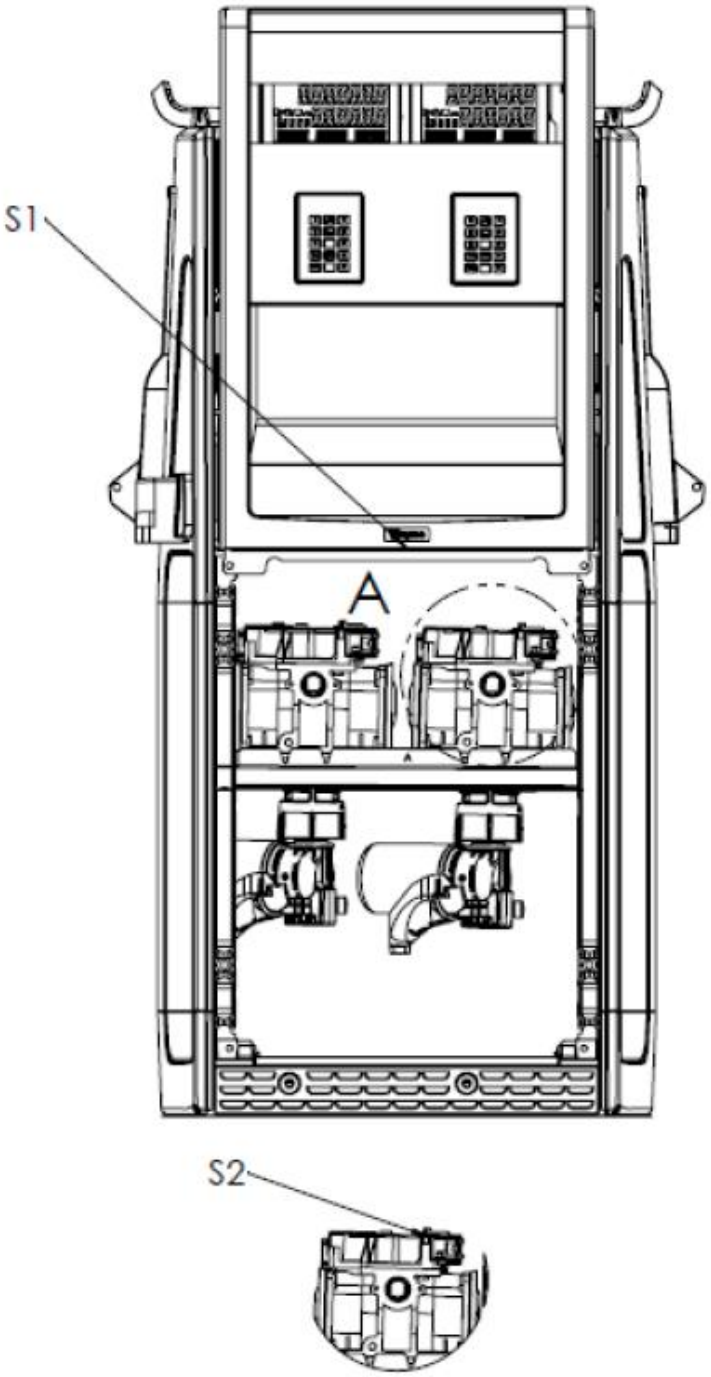

DETALHE A
ESCALA 1 : 10

Plano de Selagem
S1 - Acesso ao dispositivo Indicador
S2 - Acesso as portas de Calibração do Transdutor

DESENHO ANEXO À PORTARIA INMETRO/DIMEL N.º 0231, DE 08 DE DEZEMBRO DE 2014.

INMETRO	**FABRICANTE:** DRESSER INDÚSTRIA E COMÉRCIO LTDA. DIVISÃO WAYNE.	COTAS EM: S/C
	VISTA INTERNA E PLANO DE SELAGEM DO MODELO S(NL/ID)11-21RH	ESCALA: S/E
		ANEXO: 49

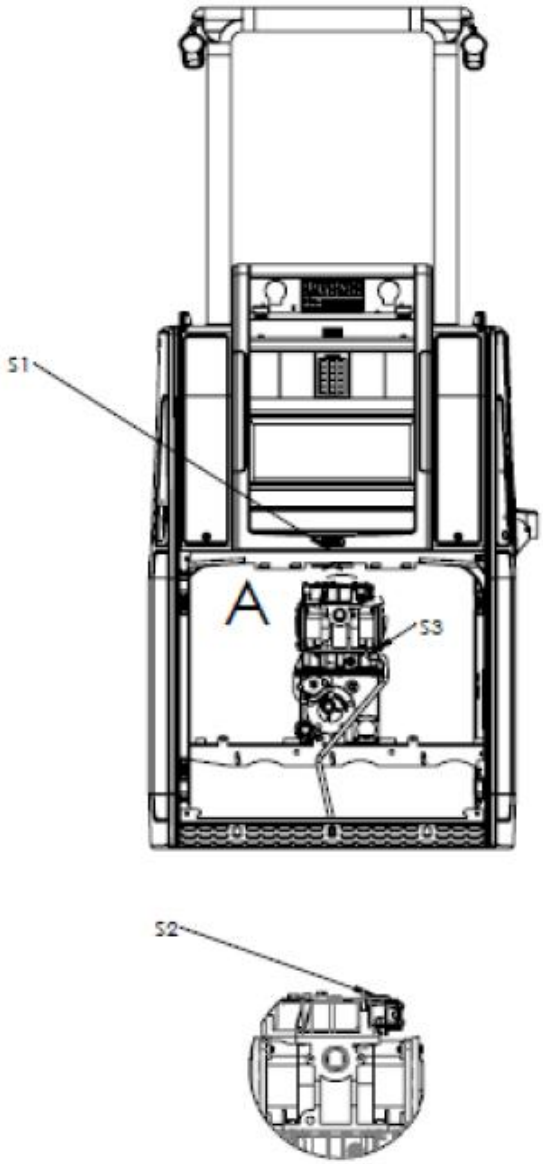

Plano de Selagem

S1 - Acesso ao Dispositivo Indicador
S2 - Acesso as portas de calibração do transdutor
S3 - Acesso a saída do eliminador de ar e gases

DESENHO ANEXO À PORTARIA INMETRO/DIMEL N.º 0231, DE 08 DE DEZEMBRO DE 2014.

INMETRO	**FABRICANTE:** DRESSER INDÚSTRIA E COMÉRCIO LTDA. DIVISÃO WAYNE.	COTAS EM: S/C
	VISTA INTERNA E PLANO DE SELAGEM DO MODELO S(WH/ID)11-110S	ESCALA: S/E
		ANEXO: 50

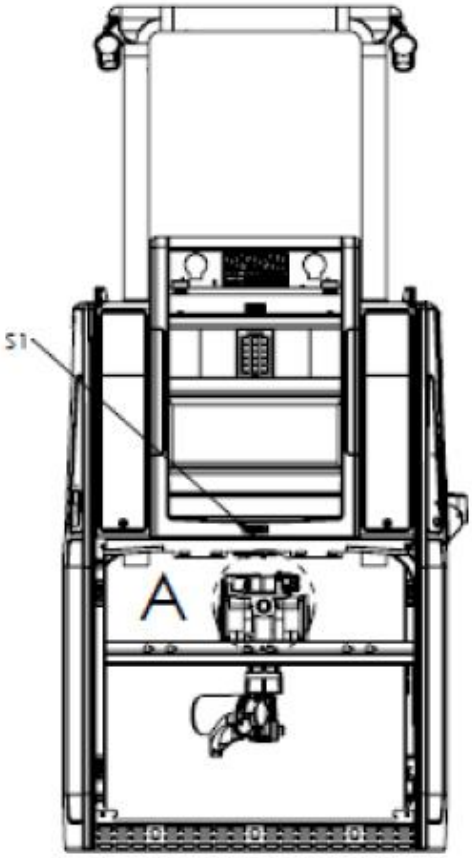

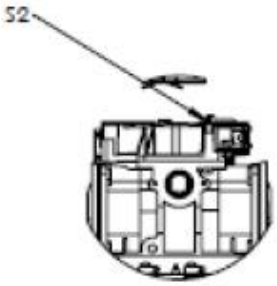

DETALHE A
ESCALA 1 : 10

Plano de Selagem

S1 - Acesso ao Dispositivo Indicador

S2 - Acesso as portas de calibração do transdutor

DESENHO ANEXO À PORTARIA INMETRO/DIMEL N.º 0231, DE 08 DE DEZEMBRO DE 2014.

INMETRO	**FABRICANTE:** DRESSER INDÚSTRIA E COMÉRCIO LTDA. DIVISÃO WAYNE.	COTAS EM: S/C
	VISTA INTERNA E PLANO DE SELAGEM DO MODELO S(WH/ID)11-110R	ESCALA: S/E
		ANEXO: 51

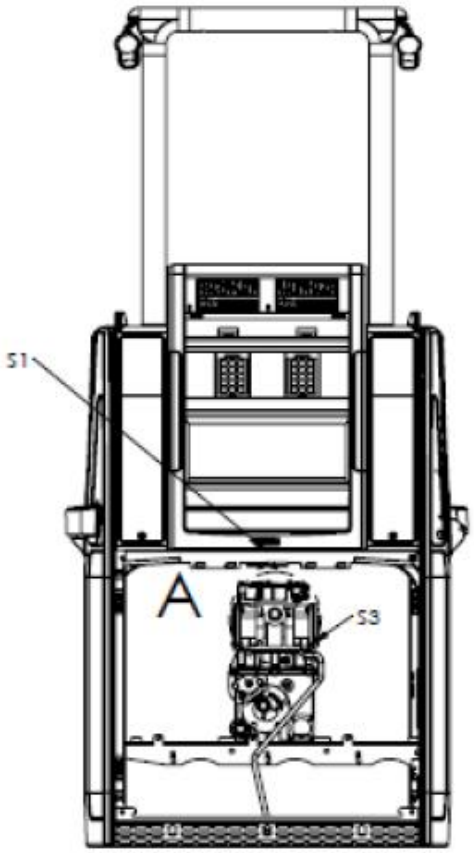

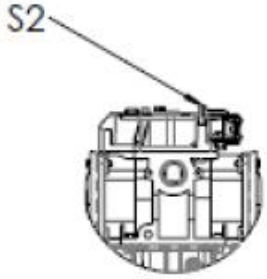

DETALHE A
ESCALA 1 : 10

Plano de Selagem

S1 - Acesso ao Dispositivo Indicador
S2 - Acesso as portas de calibração do transdutor
S3 - Acesso a saída do eliminador de ar e gases

DESENHO ANEXO À PORTARIA INMETRO/DIMEL N.º 0231, DE 08 DE DEZEMBRO DE 2014.

INMETRO	**FABRICANTE:** DRESSER INDÚSTRIA E COMÉRCIO LTDA. DIVISÃO WAYNE.	COTAS EM: S/C
	VISTA INTERNA E PLANO DE SELAGEM DO MODELO S(WH/ID)11-11S	ESCALA: S/E
		ANEXO: 52

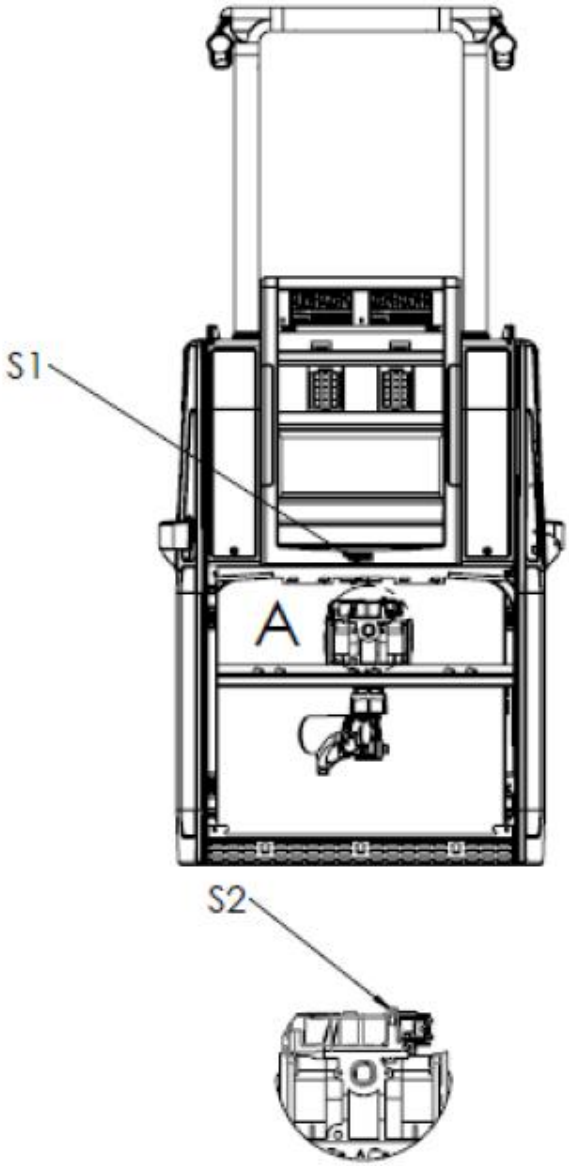

DETALHE A
ESCALA 1 : 10

Plano de Selagem
S1 - Acesso ao Dispositivo Indicador
S2 - Acesso as portas de calibração do transdutor

DESENHO ANEXO À PORTARIA INMETRO/DIMEL N.º 0231, DE 08 DE DEZEMBRO DE 2014.

INMETRO	**FABRICANTE:** DRESSER INDÚSTRIA E COMÉRCIO LTDA. DIVISÃO WAYNE.	COTAS EM: S/C
	VISTA INTERNA E PLANO DE SELAGEM DO MODELO S(WH/ID)11-11R	ESCALA: S/E
		ANEXO: 53

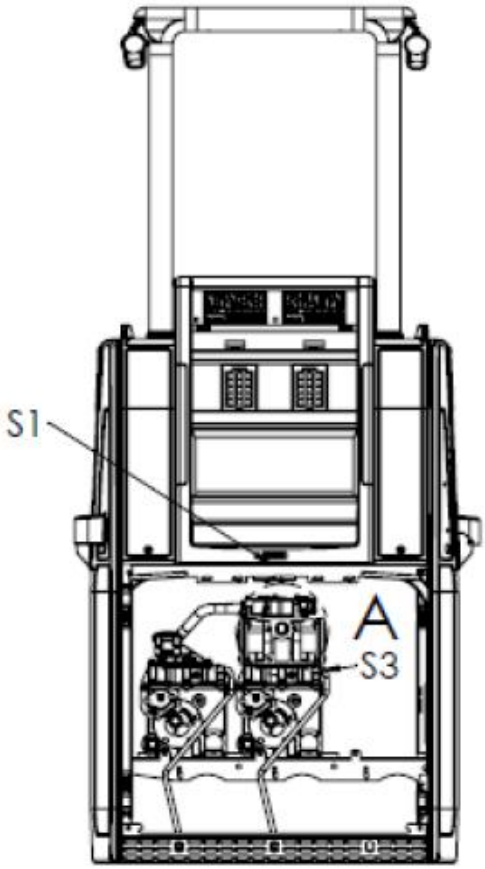

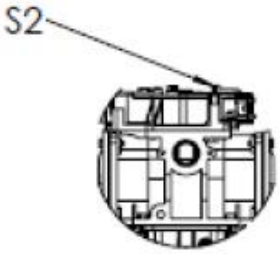

DETALHE A
ESCALA 1 : 10

Plano de Selagem
S1 - Acesso ao Dispositivo Indicador
S2 - Acesso as portas de calibração do transdutor
S3 - Acesso a saída do eliminador de ar e gases

DESENHO ANEXO À PORTARIA INMETRO/DIMEL N.º 0231, DE 08 DE DEZEMBRO DE 2014.

INMETRO	**FABRICANTE:** DRESSER INDÚSTRIA E COMÉRCIO LTDA. DIVISÃO WAYNE.	COTAS EM: S/C
	VISTA INTERNA E PLANO DE SELAGEM DO MODELO S(WH/ID)22-211S	ESCALA: S/E
		ANEXO: 54

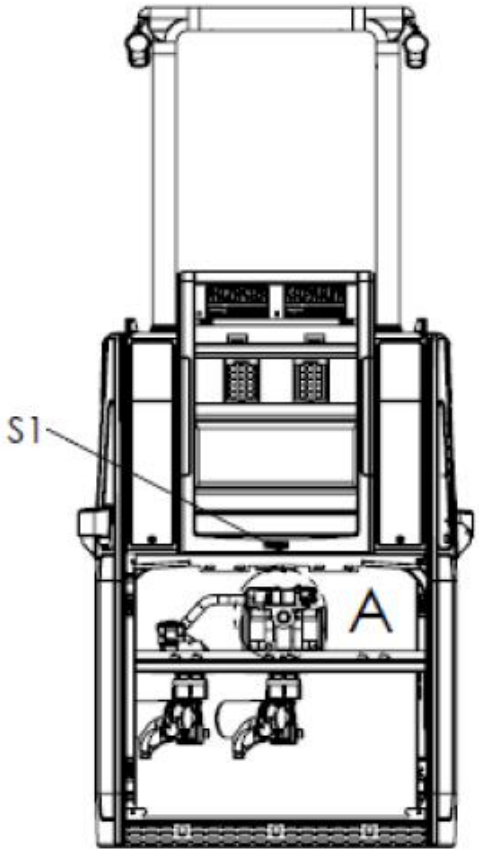

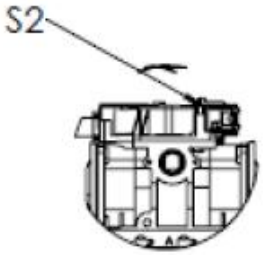

DETALHE A
ESCALA 1 : 10

PLANO DE SELAGEM
S1 - Acesso ao Dispositivo Indicador
S2 - Acesso as Portas de Calibração do Transdutor

DESENHO ANEXO À PORTARIA INMETRO/DIMEL N.º 0231, DE 08 DE DEZEMBRO DE 2014.

INMETRO	**FABRICANTE:** DRESSER INDÚSTRIA E COMÉRCIO LTDA. DIVISÃO WAYNE.	COTAS EM: S/C
	VISTA EXTERNA E PLANO DE SELAGEM DO MODELO S(WH/ID)22-211R	ESCALA: S/E
		ANEXO: 55

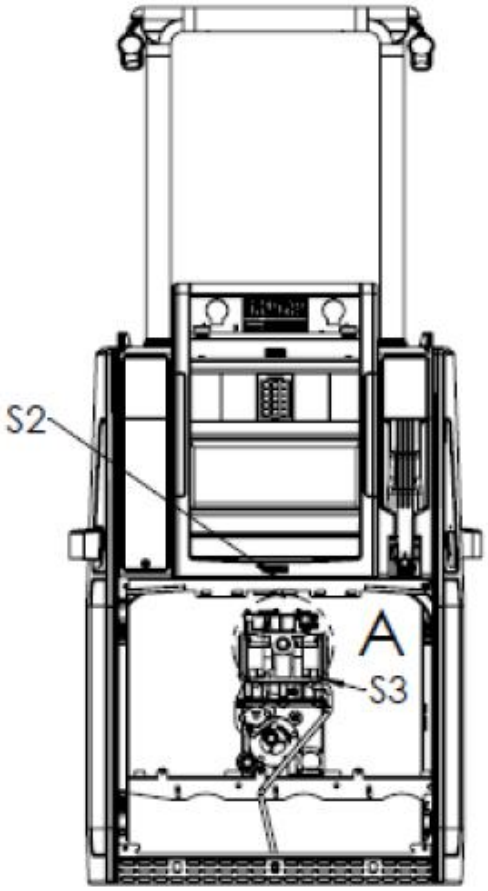

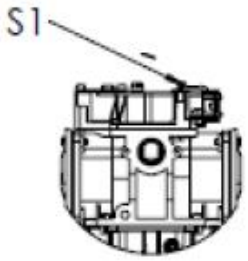

DETALHE A
ESCALA 1 : 10

PLANO DE SELAGEM
S1 - Acesso ao Dispositivo Indicador
S2 - Acesso as Portas de Calibração do Transdutor
S3 - Acesso a saída do Eliminador de ar e gases

DESENHO ANEXO À PORTARIA INMETRO/DIMEL N.º 0231, DE 08 DE DEZEMBRO DE 2014.

INMETRO	**FABRICANTE:** DRESSER INDÚSTRIA E COMÉRCIO LTDA. DIVISÃO WAYNE.	COTAS EM: S/C
	VISTA INTERNA E PLANO DE SELAGEM DO MODELO S(WH/LU)11-11S	ESCALA: S/E
		ANEXO: 56

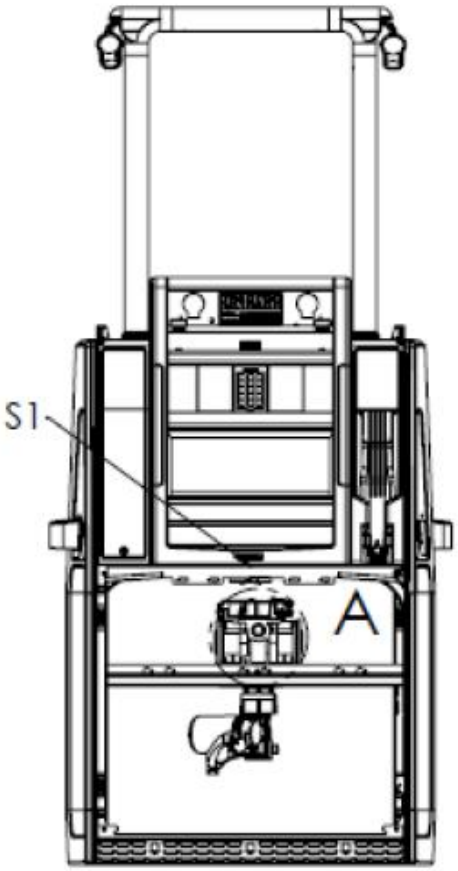

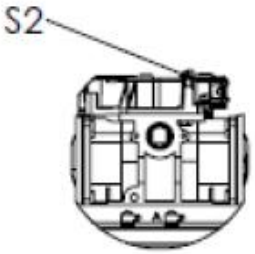

DETALHE A
ESCALA 1 : 10

PLANO DE SELAGEM
S1 - Acesso ao Dispositivo Indicador
S2 - Acesso as Portas de Calibração do Transdutor

DESENHO ANEXO À PORTARIA INMETRO/DIMEL N.º 0231, DE 08 DE DEZEMBRO DE 2014.

INMETRO	**FABRICANTE:** DRESSER INDÚSTRIA E COMÉRCIO LTDA. DIVISÃO WAYNE.	COTAS EM: S/C
	VISTA INTERNA E PLANO DE SELAGEM DO MODELO S(WH/LU)11-11R	ESCALA: S/E
		ANEXO: 57

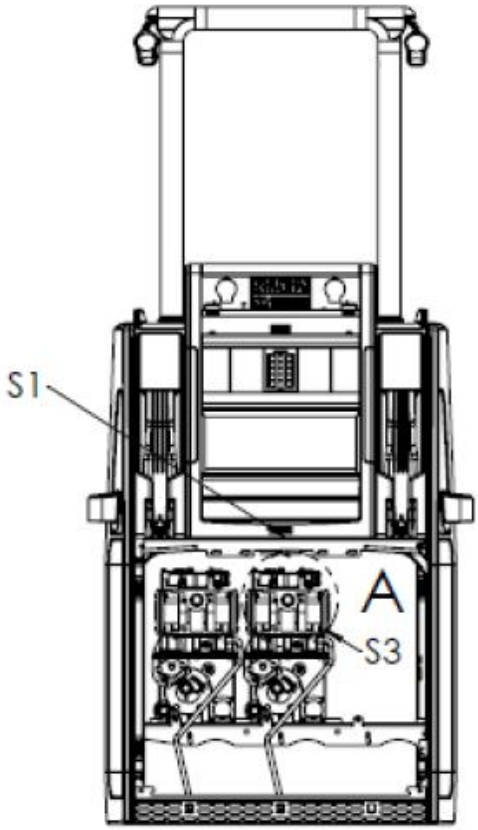

DETALHE A
ESCALA 1 : 10

PLANO DE SELAGEM
S1 - Acesso ao Dispositivo Indicador
S2 - Acesso as Portas de Calibração do Transdutor
S3 - Acesso a saída do Eliminador de ar e gases

DESENHO ANEXO À PORTARIA INMETRO/DIMEL N.º 0231, DE 08 DE DEZEMBRO DE 2014.

INMETRO	**FABRICANTE:** DRESSER INDÚSTRIA E COMÉRCIO LTDA. DIVISÃO WAYNE.	COTAS EM: S/C
	VISTA INTERNA E PLANO DE SELAGEM DO MODELO S(WH/LU)22-22S	ESCALA: S/E
		ANEXO: 58

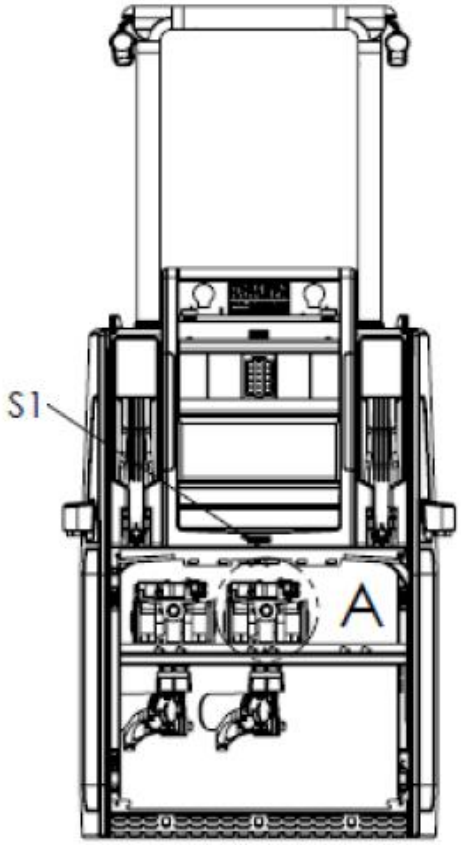

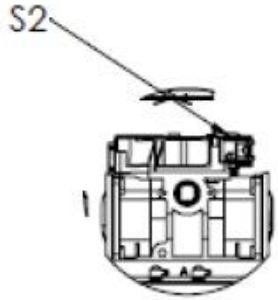

DETALHE A
ESCALA 1 : 10

PLANO DE SELAGEM
S1 - Acesso ao Dispositivo Indicador
S2 - Acesso as Portas de Calibração do Transdutor

DESENHO ANEXO À PORTARIA INMETRO/DIMEL N.º 0231, DE 08 DE DEZEMBRO DE 2014.

INMETRO	**FABRICANTE:** DRESSER INDÚSTRIA E COMÉRCIO LTDA. DIVISÃO WAYNE.	COTAS EM: S/C
	VISTA INTERNA E PLANO DE SELAGEM DO MODELO S(WH/LU)22-22R	ESCALA: S/E
		ANEXO: 59

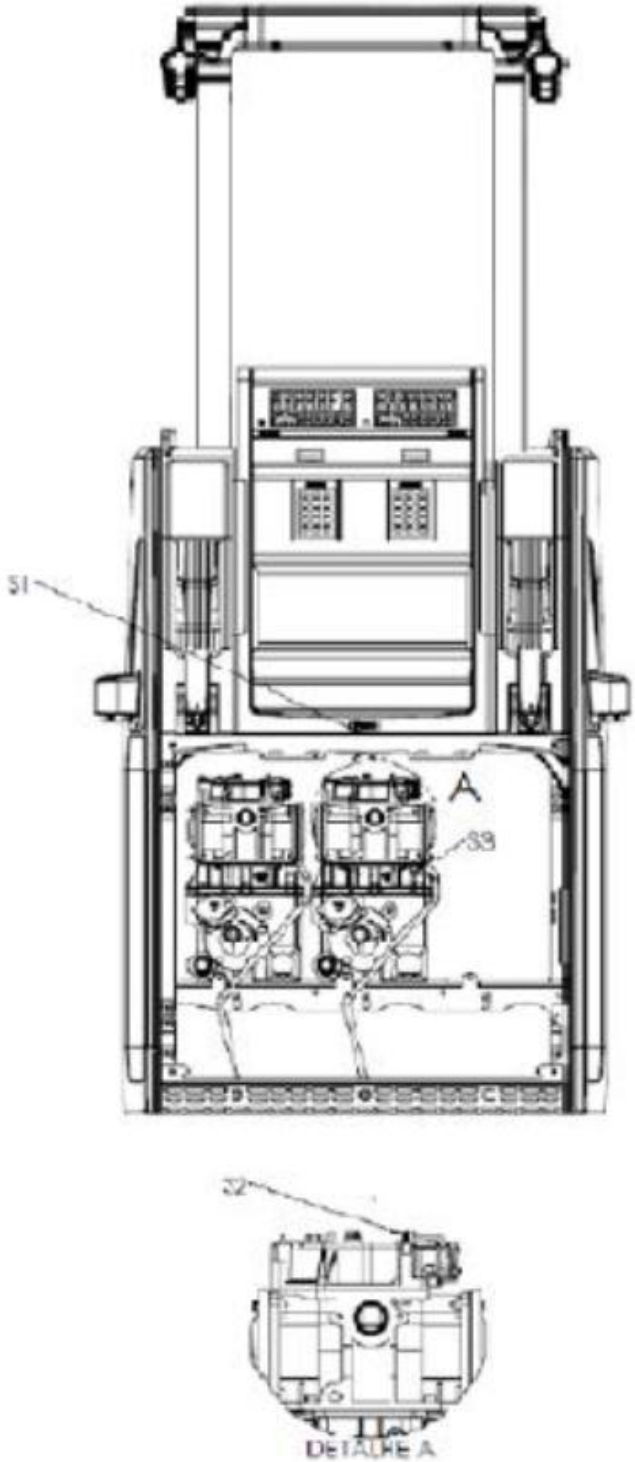

PLANO DE SELAGEM
S1 - Acesso ao Dispositivo Indicador
S2 - Acesso as Portas de Calibração do Transdutor
S3 - Acesso a saída do Eliminador de ar e gases

DESENHO ANEXO À PORTARIA INMETRO/DIMEL N.º 0231, DE 08 DE DEZEMBRO DE 2014.

INMETRO	**FABRICANTE:** DRESSER INDÚSTRIA E COMÉRCIO LTDA. DIVISÃO WAYNE.	COTAS EM: S/C
	VISTA INTERNA E PLANO DE SELAGEM DO MODELO S(WH/LU)22-22SU	ESCALA: S/E
		ANEXO: 60

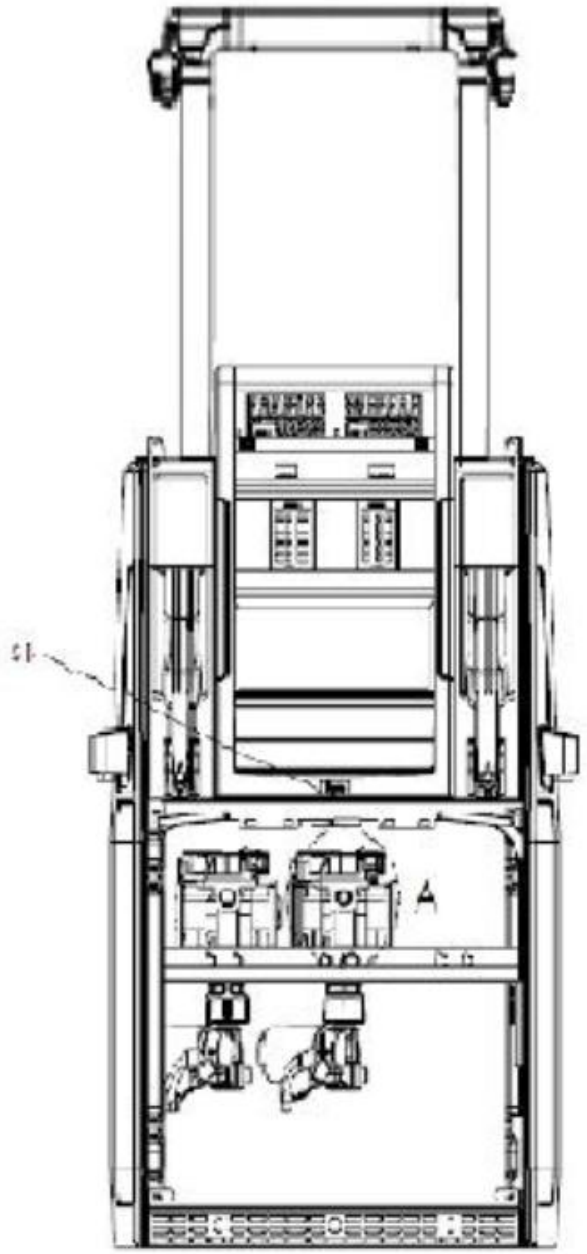

PLANO DE SELAGEM
S1 - Acesso ao Dispositivo Indicador
S2 - Acesso as Portas de Calibração do Transdutor

DESENHO ANEXO À PORTARIA INMETRO/DIMEL N.º 0231, DE 08 DE DEZEMBRO DE 2014.

INMETRO	**FABRICANTE:** DRESSER INDÚSTRIA E COMÉRCIO LTDA. DIVISÃO WAYNE.	COTAS EM: S/C
	VISTA INTERNA E PLANO DE SELAGEM DO MODELO S(WH/LU)22-22RU	ESCALA: S/E
		ANEXO: 61

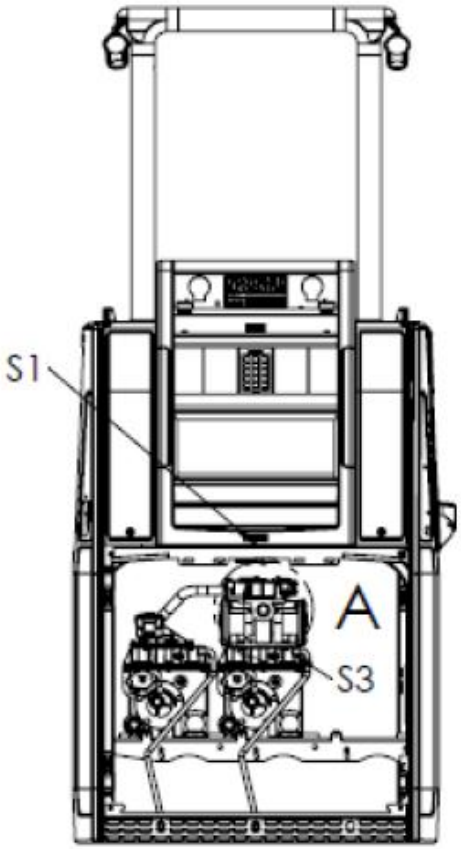

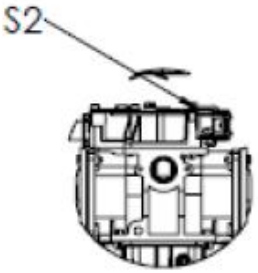

DETALHE A
ESCALA 1 : 10

PLANO DE SELAGEM
S1 - Acesso do Dispositivo Indicador
S2 - Acesso as portas de calibração do transdutor
S3 - Acesso a Saída do eliminador de ar e gases

DESENHO ANEXO À PORTARIA INMETRO/DIMEL N.º 0231, DE 08 DE DEZEMBRO DE 2014.

INMETRO	**FABRICANTE:** DRESSER INDÚSTRIA E COMÉRCIO LTDA. DIVISÃO WAYNE.	COTAS EM: S/C
	VISTA INTERNA E PLANO DE SELAGEM DO MODELO S(WH/ID)11-210SH	ESCALA: S/E
		ANEXO: 62

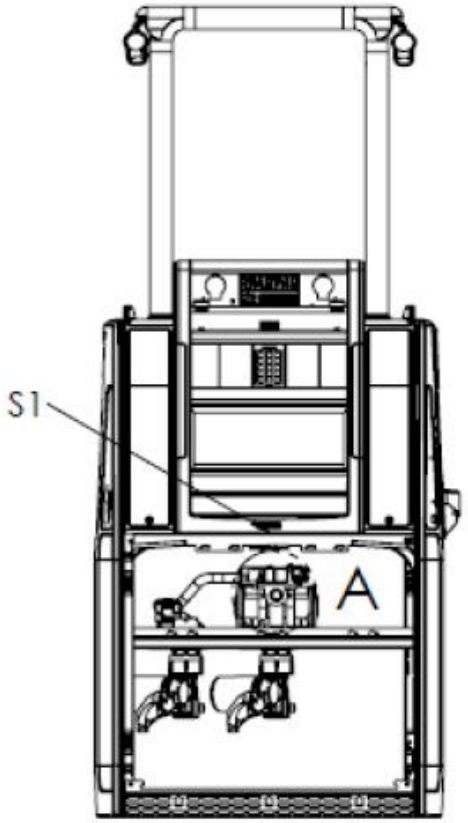

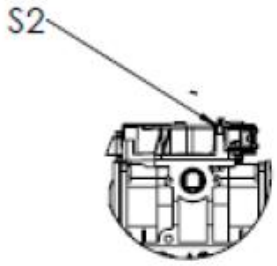

DETALHE A
ESCALA 1 : 10

PLANO DE SELAGEM
S1 - Acesso do Dispositivo Indicador
S2 - Acesso as portas de calibração do transdutor

DESENHO ANEXO À PORTARIA INMETRO/DIMEL N.º 0231, DE 08 DE DEZEMBRO DE 2014.

INMETRO	**FABRICANTE:** DRESSER INDÚSTRIA E COMÉRCIO LTDA. DIVISÃO WAYNE.	COTAS EM: S/C
	VISTA INTERNA E PLANO DE SELAGEM DO MODELO S(WH/ID)11-210RH	ESCALA: S/E
		ANEXO: 63

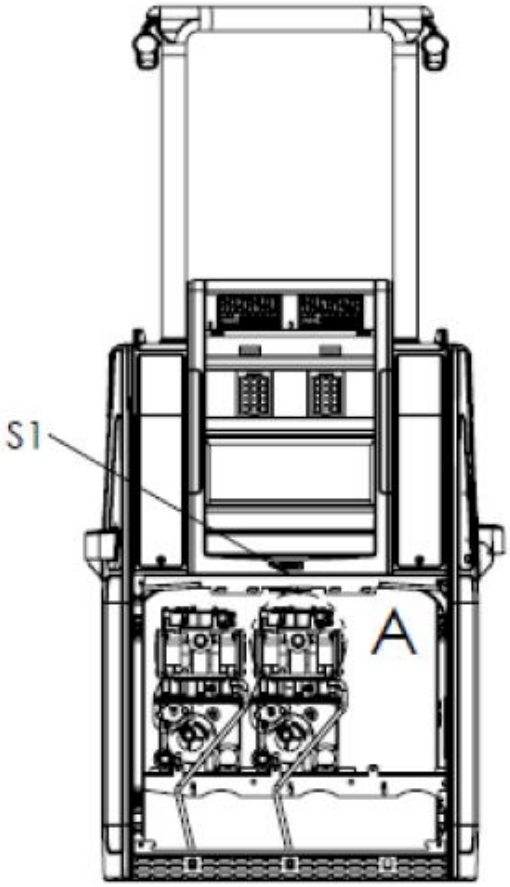

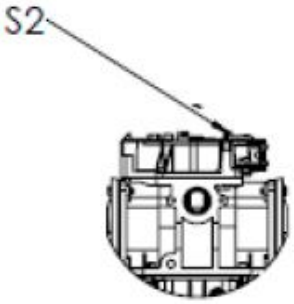

DETALHE A
ESCALA 1 : 10

PLANO DE SELAGEM
S1 - Acesso do Dispositivo Indicador
S2 - Acesso as portas de calibração do transdutor
S3 - Acesso a Saída do Eliminador de Ar e Gases

DESENHO ANEXO À PORTARIA INMETRO/DIMEL N.º 0231, DE 08 DE DEZEMBRO DE 2014.

INMETRO	**FABRICANTE:** DRESSER INDÚSTRIA E COMÉRCIO LTDA. DIVISÃO WAYNE.	COTAS EM: S/C
	VISTA INTERNA E PLANO DE SELAGEM DO MODELO S(WH/ID)11-21SH	ESCALA: S/E
		ANEXO: 64

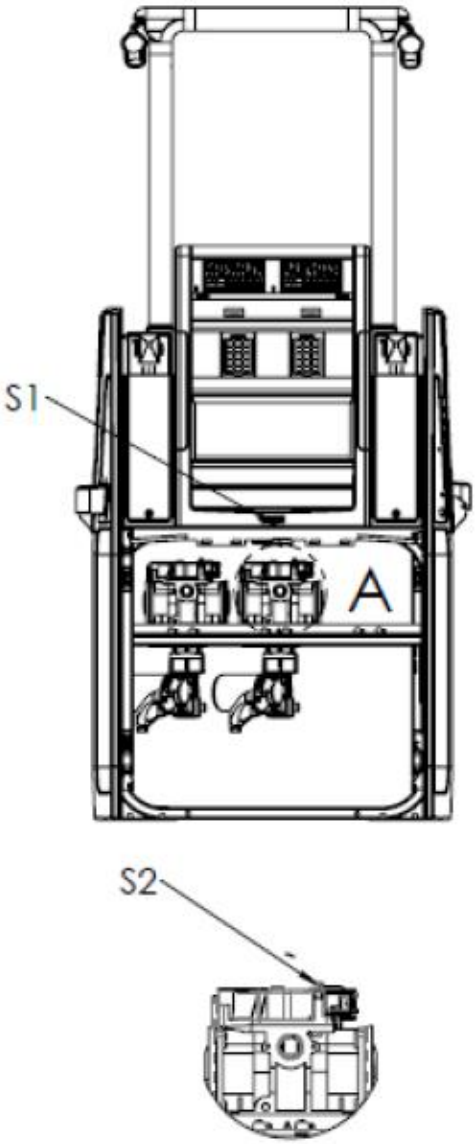

DETALHE A
ESCALA 1 : 10

PLANO DE SELAGEM
S1 - Acesso ao Dispositivo Indicador
S2 - Acesso as Portas de Calibração do Transdutor

DESENHO ANEXO À PORTARIA INMETRO/DIMEL N.º 0231, DE 08 DE DEZEMBRO DE 2014.

INMETRO	**FABRICANTE:** DRESSER INDÚSTRIA E COMÉRCIO LTDA. DIVISÃO WAYNE.	COTAS EM: S/C
	VISTA INTERNA E PLANO DE SELAGEM DO MODELO S(WH/ID)11-21RH	ESCALA: S/E
		ANEXO: 65

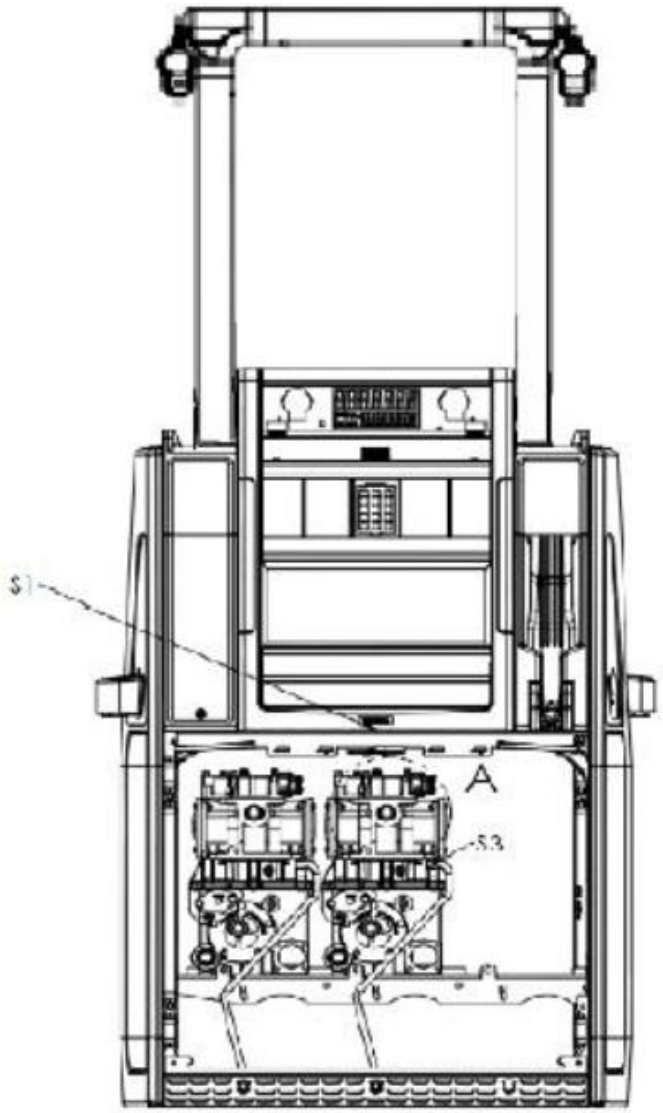

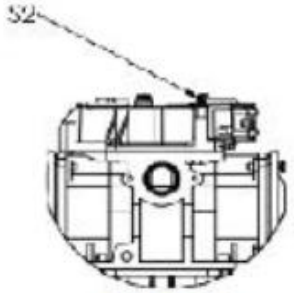

DETALHE A

PLANO DE SELAGEM
S1 - ACESSO AO DISPOSITIVO INDICADOR
S2 - ACESSO AS PORTAS DE CALIBRAÇÃO DO TRANSDUTOR
S3 - ACESSO A SAÍDA DO ELIMINADOR DE AR E GASES

DESENHO ANEXO À PORTARIA INMETRO/DIMEL N.º 0231, DE 08 DE DEZEMBRO DE 2014.

INMETRO	**FABRICANTE:** DRESSER INDÚSTRIA E COMÉRCIO LTDA. DIVISÃO WAYNE.	COTAS EM: S/C
	VISTA INTERNA E PLANO DE SELAGEM DO MODELO S(WH/LU)11-21SH	ESCALA: S/E
		ANEXO: 66

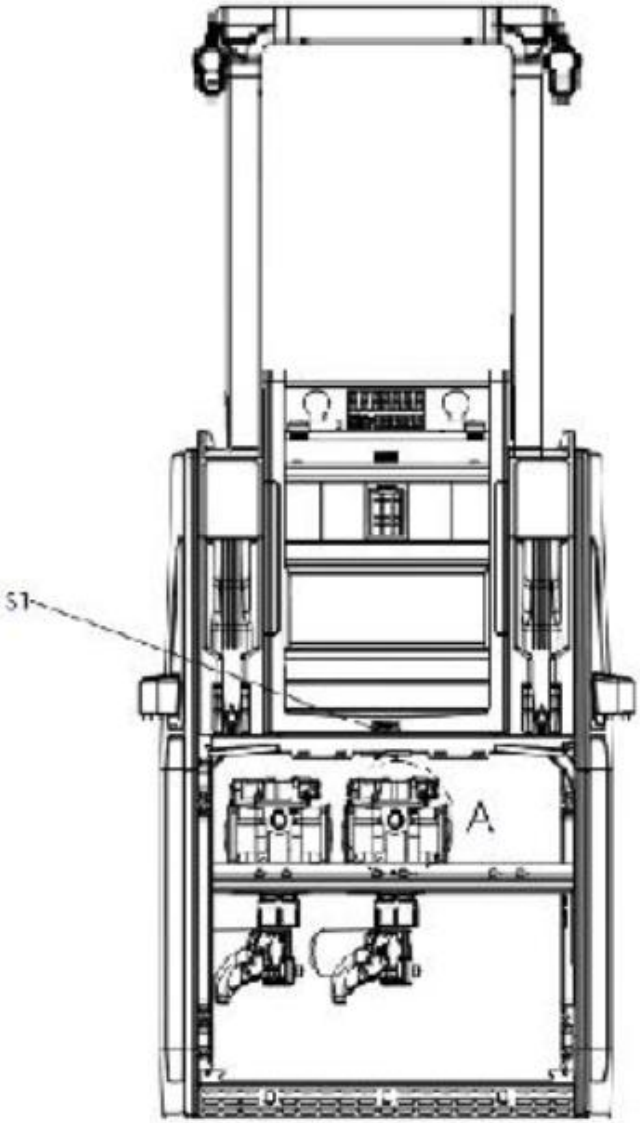

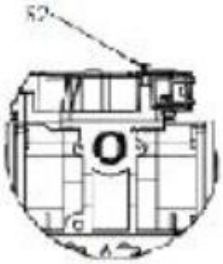

DETALHE A

PLANO DE SELAGEM
S1 - Acesso ao Dispositivo Indicador
S2 - Acesso as Portas de Calibração do Transdutor

DESENHO ANEXO À PORTARIA INMETRO/DIMEL N.º 0231, DE 08 DE DEZEMBRO DE 2014.

INMETRO	**FABRICANTE:** DRESSER INDÚSTRIA E COMÉRCIO LTDA. DIVISÃO WAYNE.	COTAS EM: S/C
	VISTA INTERNA E PLANO DE SELAGEM DO MODELO S(WH/LU)11-21RH	ESCALA: S/E
		ANEXO: 67

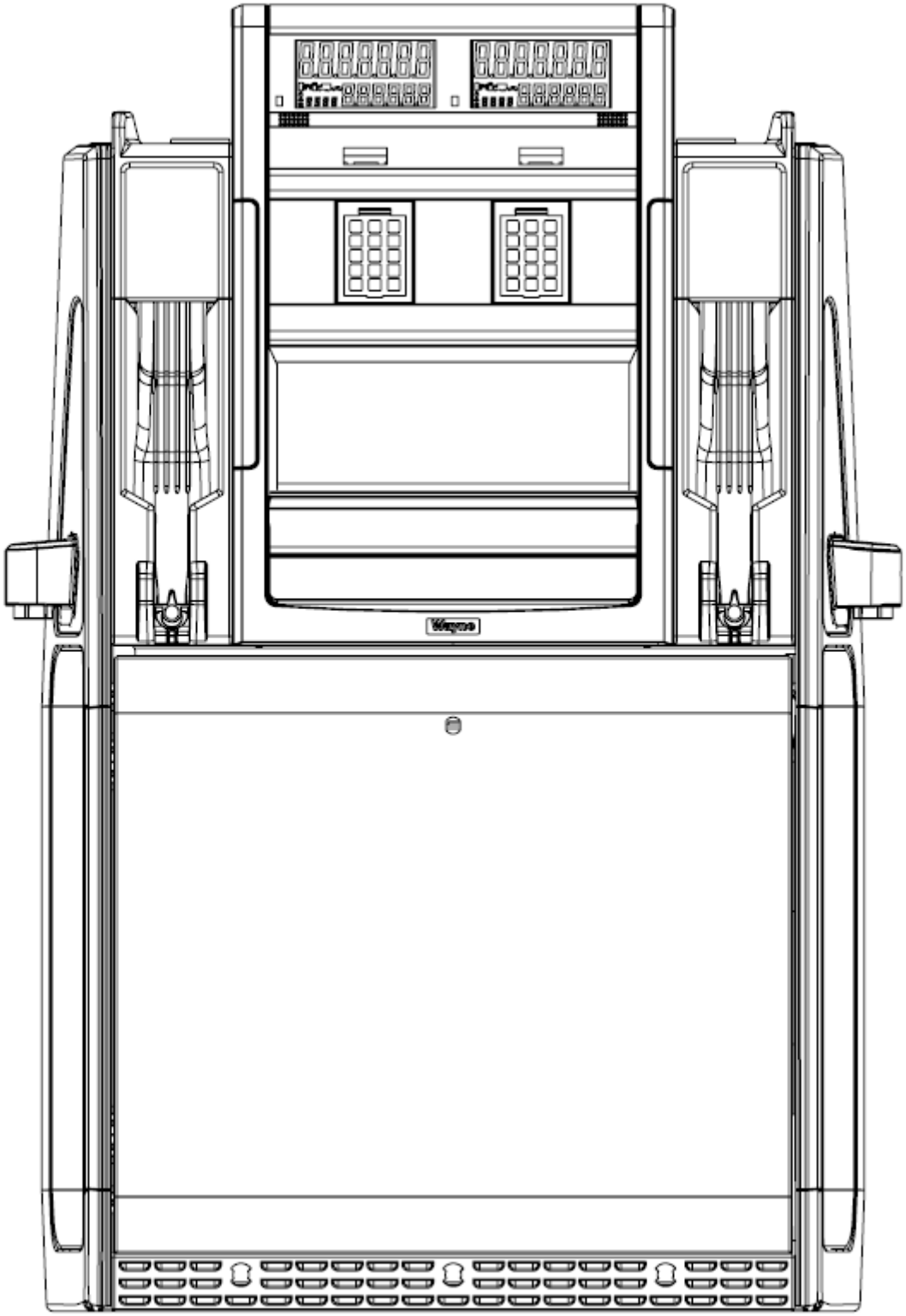

DESENHO ANEXO À PORTARIA INMETRO/DIMEL N.º 0231, DE 08 DE DEZEMBRO DE 2014.

INMETRO	**FABRICANTE:** DRESSER INDÚSTRIA E COMÉRCIO LTDA. DIVISÃO WAYNE.	COTAS EM: S/C
	VISTA FRONTAL DOS MODELOS S(WL/ID)11-110S, S(WL/ID)11-110R, S(WL/ID)11-11S, S(WL/ID)11-11R, S(WL/ID)22-211S, S(WL/ID)22-211R, S(WL/LU)11-11S, S(WL/LU)11-11R, S(WL/LU)22-22S, S(WL/LU)22-22R, S(WL/LU)22-22SU, S(WL/LU)22-22RU, S(WL/ID)11-210SH, S(WL/ID)11-210RH, S(WL/ID)11-21SH, S(WL/ID)11-210RH, S(WL/LU)11-21SH e S(WL/LU)11-21RH	ESCALA: S/E
		ANEXO: 68

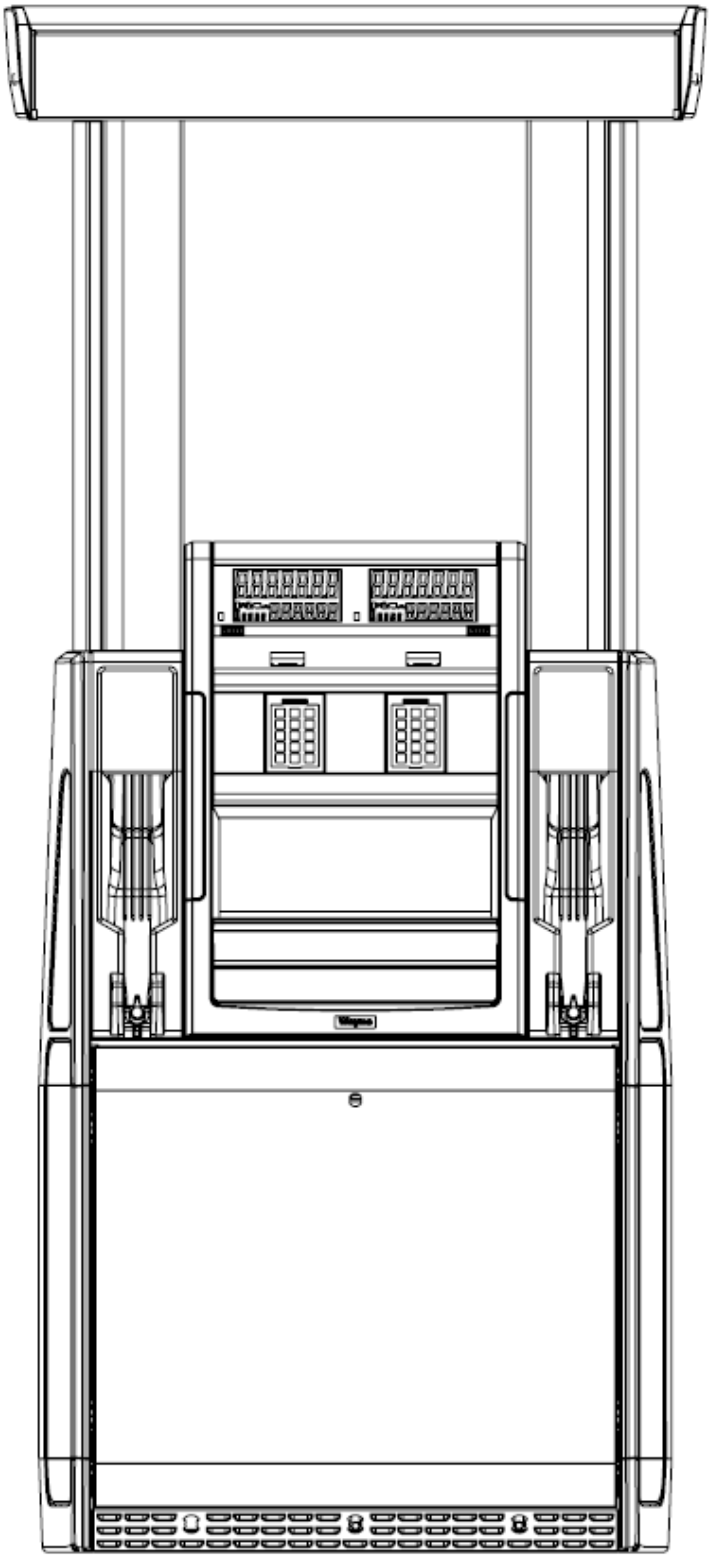

DESENHO ANEXO À PORTARIA INMETRO/DIMEL N.º 0231, DE 08 DE DEZEMBRO DE 2014.

INMETRO	**FABRICANTE:** DRESSER INDÚSTRIA E COMÉRCIO LTDA. DIVISÃO WAYNE.	COTAS EM: S/C
	VISTA FRONTAL DOS MODELOS H(N/LU)11-11S, H(N/LU)11-11R, H(N/LU)22-22S, H(N/LU)22-22R, H(N/LU)22-22SU, H(N/LU)22-22RU, H(N/LU)22-211S E H(N/LU)22-211R	ESCALA: S/E
		ANEXO: 69

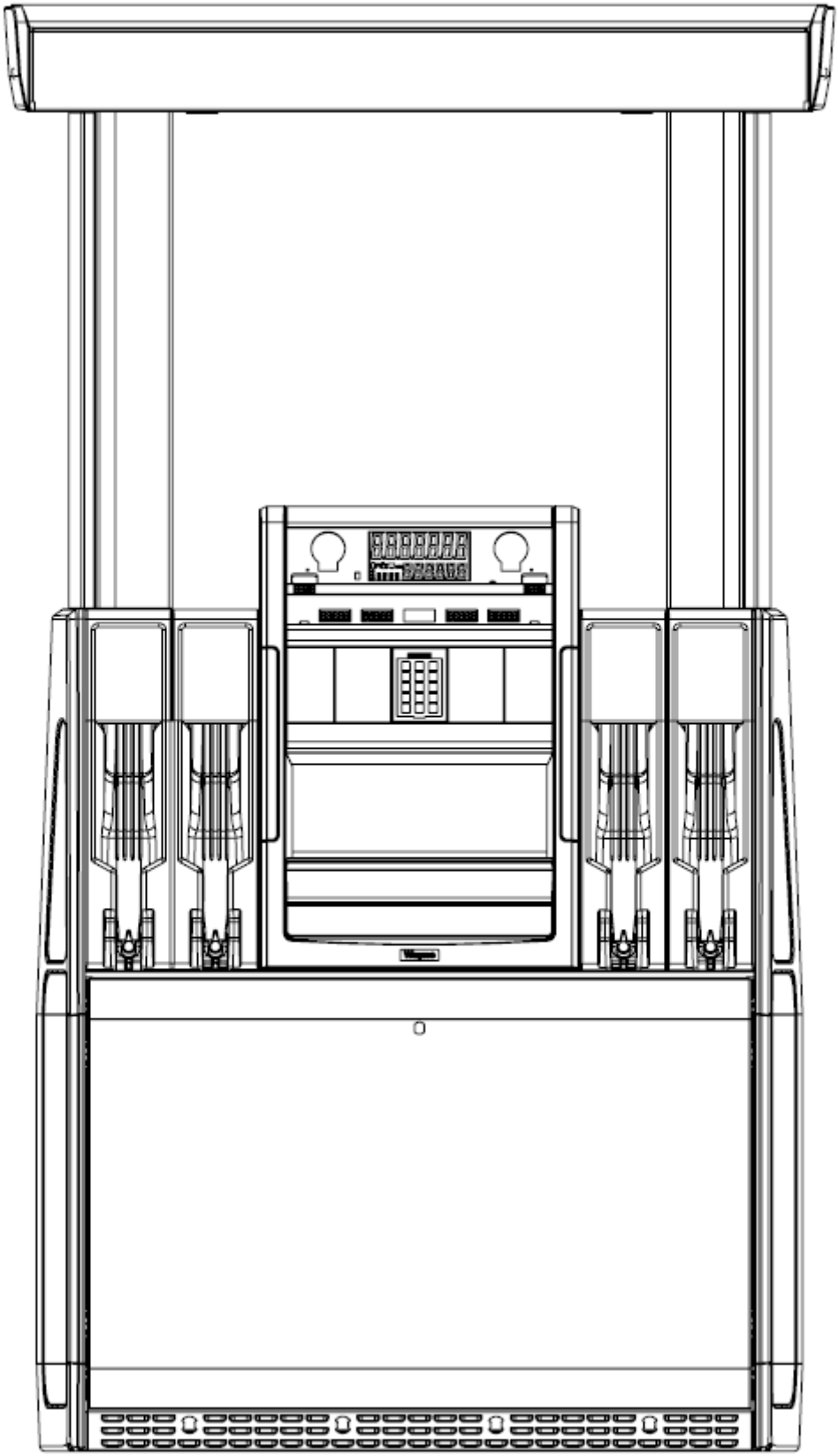

DESENHO ANEXO À PORTARIA INMETRO/DIMEL N.º 0231, DE 08 DE DEZEMBRO DE 2014.

INMETRO	**FABRICANTE:** DRESSER INDÚSTRIA E COMÉRCIO LTDA. DIVISÃO WAYNE.	COTAS EM: S/C
	VISTA FRONTAL DOS MODELOS H(W/LU)11-11S, H(W/LU)11-11R, H(W/LU)22-22S, H(W/LU)22-22R, H(W/LU)33-33S, H(W/LU)33-33R, H(W/LU)44-44S, H(W/LU)44-44R, H(W/LU)33-33SU, H(W/LU)33-33RU, H(W/LU)44-44SU e H(W/LU)44-44RU	ESCALA: S/E
		ANEXO: 70

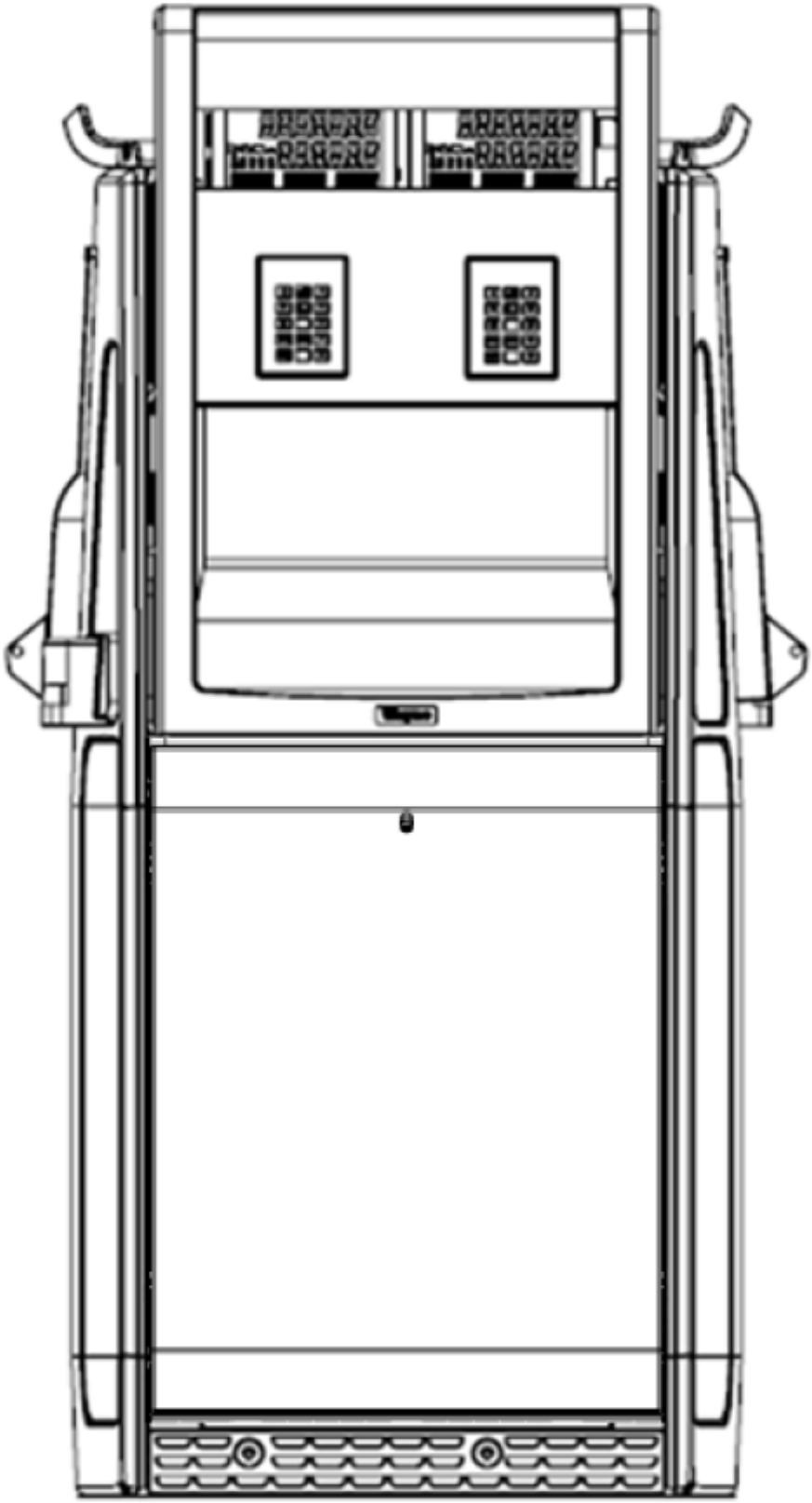

DESENHO ANEXO À PORTARIA INMETRO/DIMEL N.º 0231, DE 08 DE DEZEMBRO DE 2014.

INMETRO	**FABRICANTE:** DRESSER INDÚSTRIA E COMÉRCIO LTDA. DIVISÃO WAYNE.	COTAS EM: S/C
	VISTA FRONTAL DOS MODELOS S(NL/ID)11-21SH, S(NL/ID)11-21RH, S(NL/ID)22-211S, S(NL/ID)22-211R, S(NL/ID)11-11S, S(NL/ID)11-11R, S(NL/ID)11-210SH, S(NL/ID)11-210RH, S(NL/ID)11-110S, S(NL/ID)11-110R.	ESCALA: S/E
		ANEXO: 71

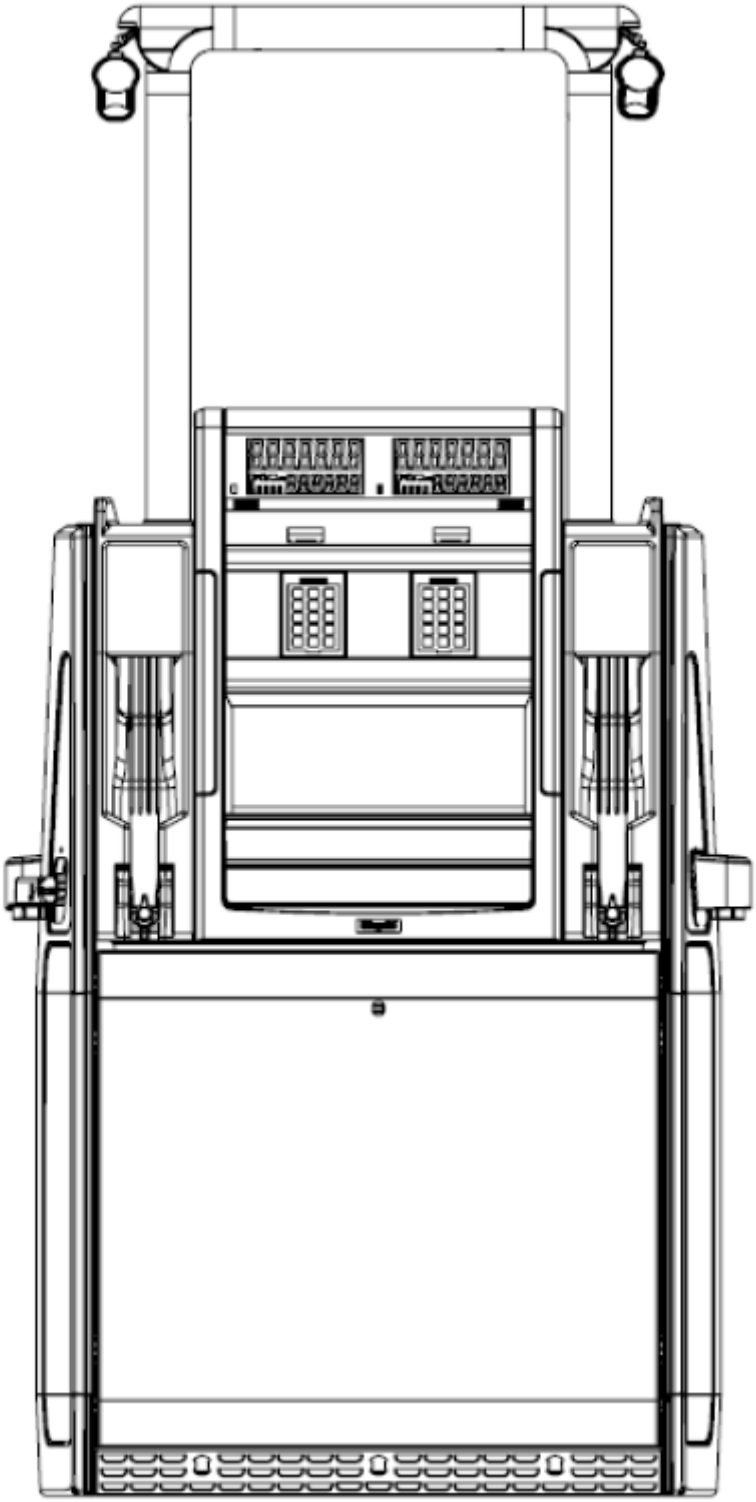

DESENHO ANEXO À PORTARIA INMETRO/DIMEL N.º 0231, DE 08 DE DEZEMBRO DE 2014.

INMETRO	**FABRICANTE:** DRESSER INDÚSTRIA E COMÉRCIO LTDA. DIVISÃO WAYNE.	COTAS EM: S/C
	VISTA FRONTAL DOS MODELOS S(WH/ID)11-110S, S(WH/ID)11-110R, S(WH/ID)11-11S, S(WH/ID)11-11R, S(WH/ID)22-211S, S(WH/ID)22-211R, S(WH/LU)11-11S, S(WH/LU)11-11R, S(WH/LU)22-22S, S(WH/LU)22-22R, S(WH/LU)22-22SU, S(WH/LU)22-22RU, S(WH/ID)11-210SH, S(WH/ID)11-210RH, S(WH/ID)11-21SH, S(WH/ID)11-21RH, S(WH/LU)11-21SH, S(WH/LU)11-21RH.	ESCALA: S/E
		ANEXO: 72

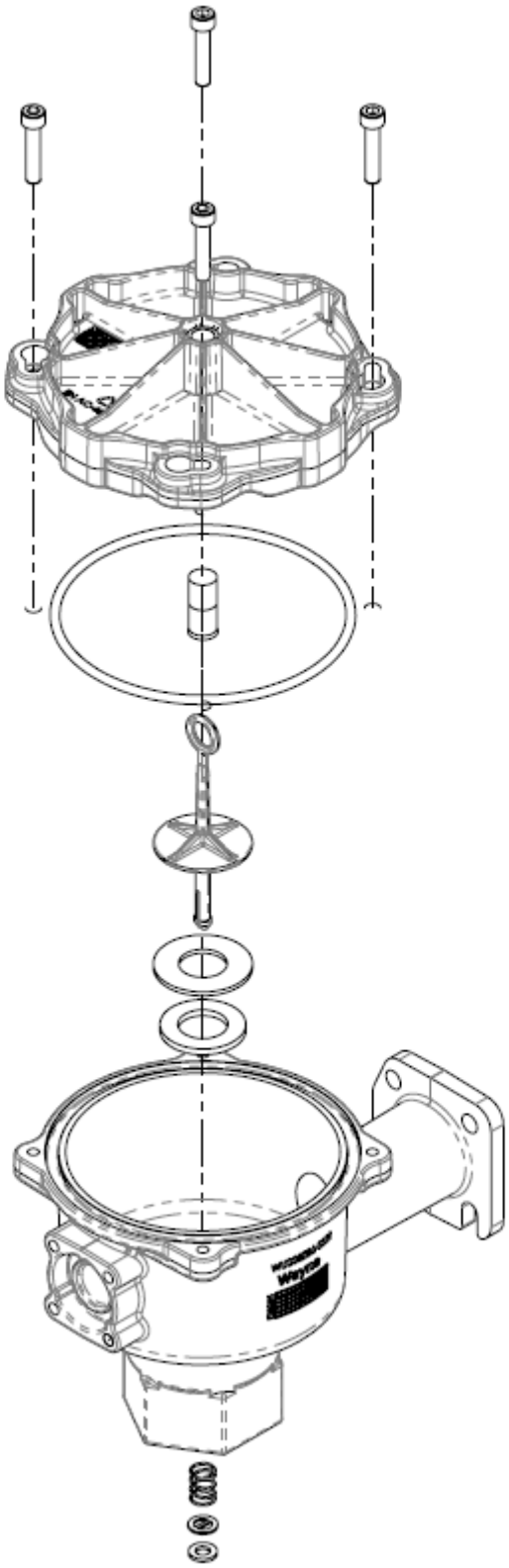

DESENHO ANEXO À PORTARIA INMETRO/DIMEL N.º 0231, DE 08 DE DEZEMBRO DE 2014.

INMETRO	**FABRICANTE:** DRESSER INDÚSTRIA E COMÉRCIO LTDA. DIVISÃO WAYNE.	COTAS EM: S/C
	VISTA EXPLODIDA E LOCAL DE INSTALAÇÃO DA VÁLVULA DE RETENÇÃO	ESCALA: S/E
		ANEXO: 73

Área A - Tela de vídeo LCD de 5.7" (monocromática ou colorida) com teclado.

Área A1 - Tela de vídeo LCD de 10.4" (colorida) com ou sem teclado.

Área B - Área para leitor de cartão Citizen.

Área C - Área para teclado de predeterminação de total a pagar ou volume.

Área D - Teclado do leitor de cartão.

Área E - Área para o leitor de cartão ou impressora dependendo de qual impressora for utilizada e se a configuração for ADA ou não. Para configuração de impressora padrão Zebra a área E irá conter o leitor de cartão. Para configuração Zebra ADA e para configuração de impressora Citzen a área E fará parte da área da impressora.

Área F - Área para impressora ou leitor de cartão.

Área G - Área para teclado Dallas ou iButton.

Área H - Área para: Leitor de cartão, Botão de parada de emergência, teclado Dallas, iButton.

Área I - Área para o scanner de códigos de barras.

Área J - Área para display de preço unitário e totalizador eletromecânico.

Área K - Área para o Botão de chamada.

Área L - Área opcional para teclado de predeterminação de total a pagar ou volume.

Área M - Área para botão de parada ou botão de emergência.

DESENHO ANEXO À PORTARIA INMETRO/DIMEL N.º 0231, DE 08 DE DEZEMBRO DE 2014.

INMETRO	**FABRICANTE:** DRESSER INDÚSTRIA E COMÉRCIO LTDA. DIVISÃO WAYNE.	COTAS EM: S/C
	VISTA EXTERNA DO DISPOSTIVO INDICADOR EQUIPADO COM ACESSÓRIOS OPCIONAIS E TERMINAL DE PAGAMENTO	ESCALA: S/E
		ANEXO: 74

Área A1 - Tela de vídeo LCD de 10.4" (colorida) com ou sem teclado.

Área C1, C2 e C3 - Podem existir até três opções de uma só vez, por lado: Teclado de predeterminação de total a pagar e volume, Botão de emergência, iButton, Teclado Dallas.

Área J - Área para display de preço unitário e totalizador eletromecânico

Área J1 - Área opcional para display de preço unitário e totalizador eletromecânico.

Área K - Área para o botão de chamada.

Área L - Área opcional para teclado de predeterminação de total a pagar ou volume.

Área M - Área para botão de parada ou botão de emergência.

DESENHO ANEXO À PORTARIA INMETRO/DIMEL N.º 0231, DE 08 DE DEZEMBRO DE 2014.

INMETRO	**FABRICANTE:** DRESSER INDÚSTRIA E COMÉRCIO LTDA. DIVISÃO WAYNE.	COTAS EM: S/C
	VISTA EXTERNA DO DISPOSTIVO INDICADOR EQUIPADO COM ACESSÓRIOS OPCIONAIS SEM TERMINAL DE PAGAMENTO	ESCALA: S/E
		ANEXO: 75

DESENHO ANEXO À PORTARIA INMETRO/DIMEL N.º 0231, DE 08 DE DEZEMBRO DE 2014.

INMETRO	**FABRICANTE:** DRESSER INDÚSTRIA E COMÉRCIO LTDA. DIVISÃO WAYNE.	COTAS EM: S/C
	VISTA EXTERNA DO DISPOSITIVO INDICADOR DOS MODELOS S(NL) e S(WH)	ESCALA: S/E
		ANEXO: 76

DESENHO ANEXO À PORTARIA INMETRO/DIMEL N.º 0231, DE 08 DE DEZEMBRO DE 2014.

INMETRO	**FABRICANTE:** DRESSER INDÚSTRIA E COMÉRCIO LTDA. DIVISÃO WAYNE.	COTAS EM: S/C
	VISTA EXTERNA DO DISPOSITIVO INDICADOR OPCIONAL DOS MODELOS S(WH)	ESCALA: S/E
		ANEXO: 77

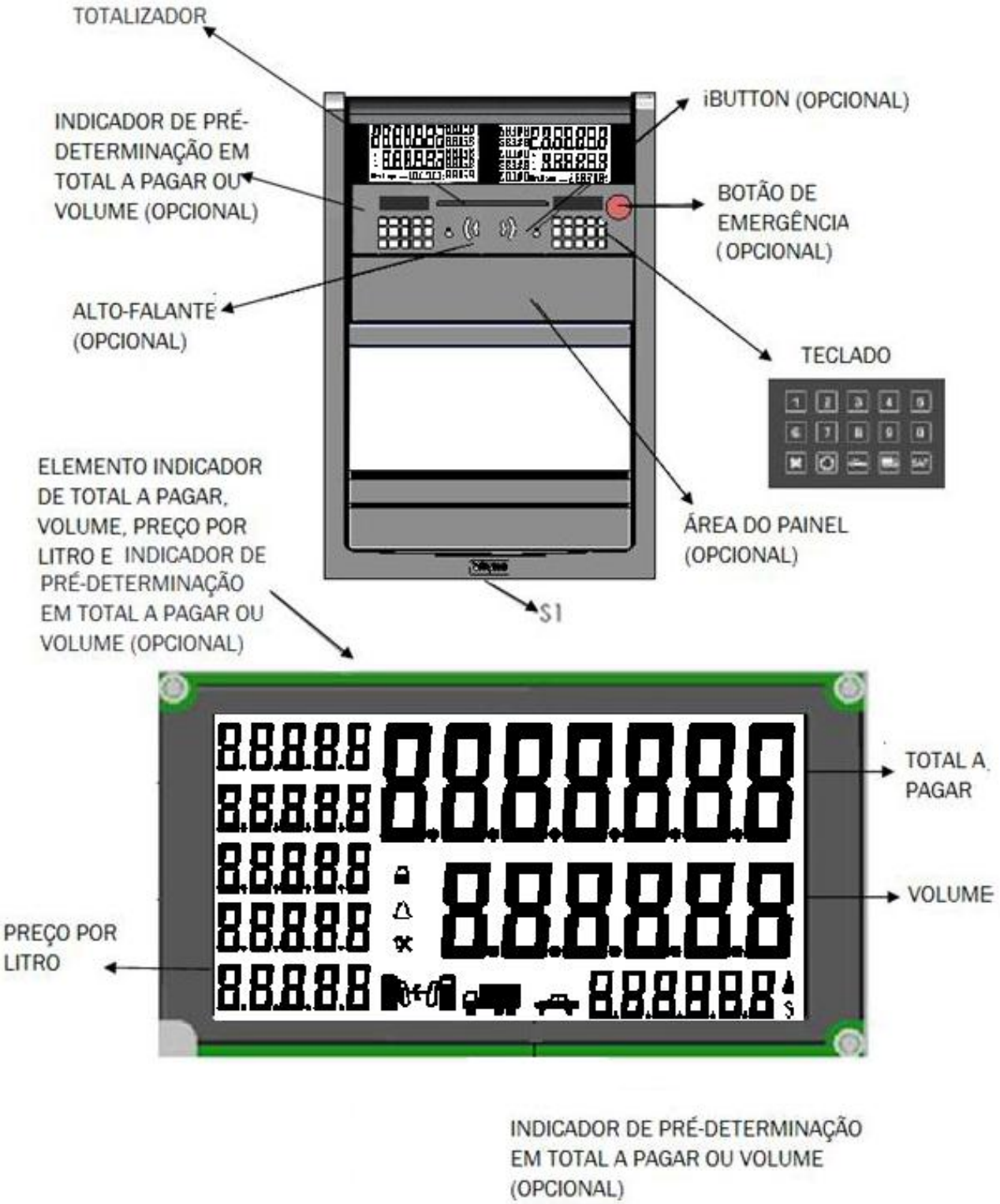

DESENHO ANEXO À PORTARIA INMETRO/DIMEL N.º 0231, DE 08 DE DEZEMBRO DE 2014.

INMETRO	**FABRICANTE:** DRESSER INDÚSTRIA E COMÉRCIO LTDA. DIVISÃO WAYNE.	COTAS EM: mm
	VISTA EXTERNA DO DISPOSITIVO INDICADOR OPCIONAL COM DOIS VISORES DE LED VERSÃO 2	ESCALA: S/E
		ANEXO: 78

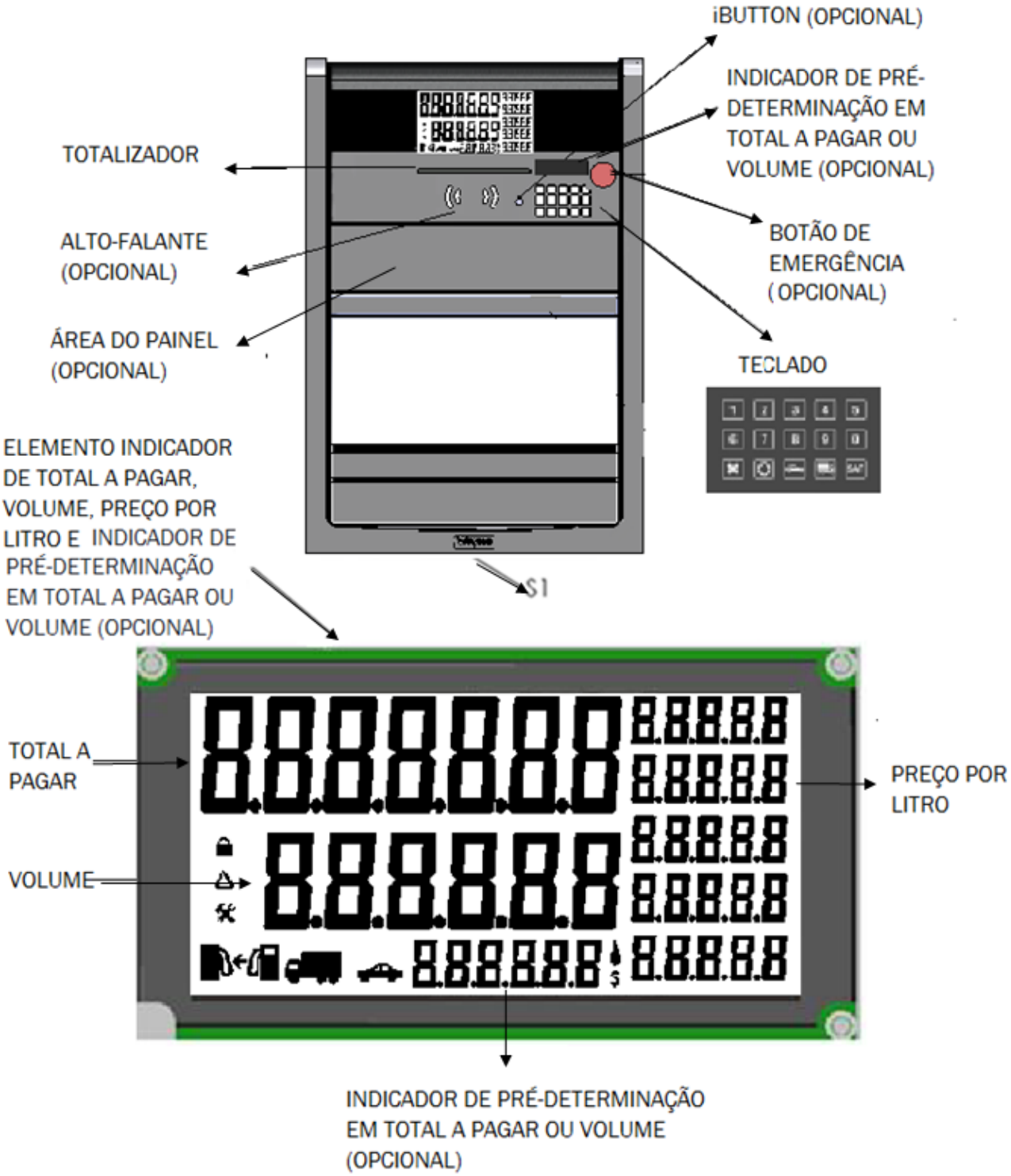

DESENHO ANEXO À PORTARIA INMETRO/DIMEL N.º 0231, DE 08 DE DEZEMBRO DE 2014.

INMETRO	**FABRICANTE:** DRESSER INDÚSTRIA E COMÉRCIO LTDA. DIVISÃO WAYNE.	COTAS EM: mm
	VISTA EXTERNA DO DISPOSITIVO INDICADOR OPCIONAL COM VISOR DE LED VERSÃO 2	ESCALA: S/E
		ANEXO: 79

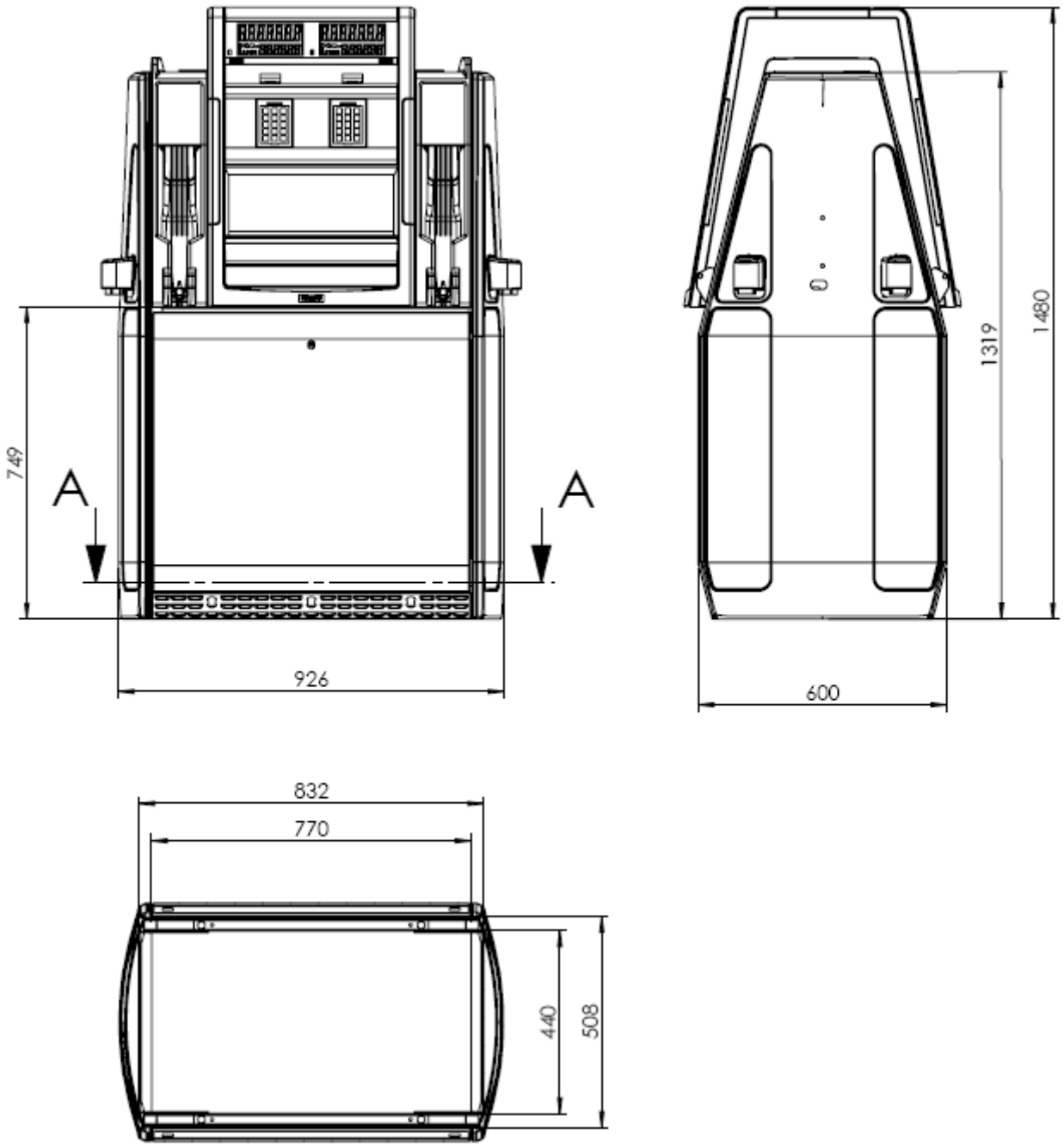

DESENHO ANEXO À PORTARIA INMETRO/DIMEL N.º 0231, DE 08 DE DEZEMBRO DE 2014.

INMETRO	**FABRICANTE:** DRESSER INDÚSTRIA E COMÉRCIO LTDA. DIVISÃO WAYNE.	COTAS EM: mm
	DIMENSÕES DOS MODELOS S(WL)	ESCALA: S/E
		ANEXO: 80

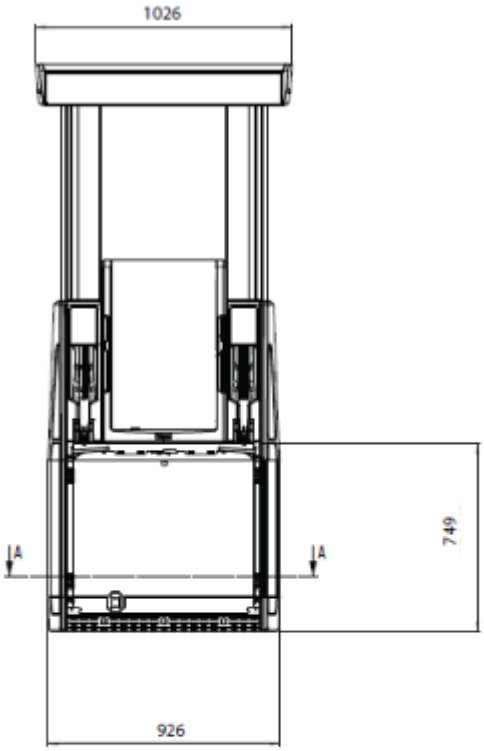

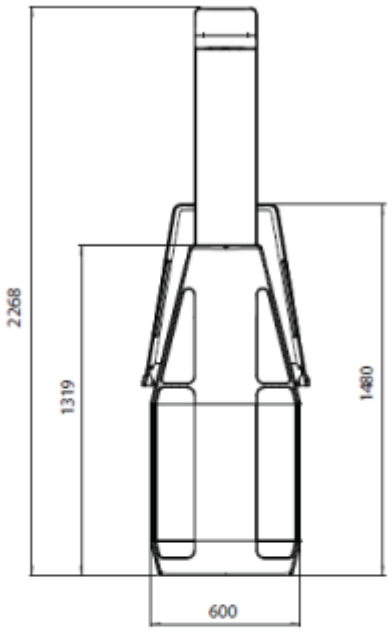

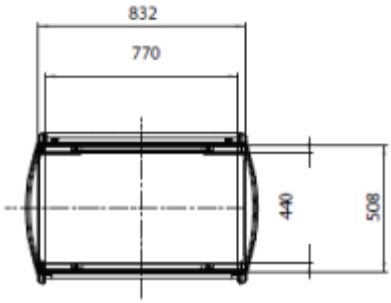

DESENHO ANEXO À PORTARIA INMETRO/DIMEL N.º 0231, DE 08 DE DEZEMBRO DE 2014.

INMETRO	**FABRICANTE:** DRESSER INDÚSTRIA E COMÉRCIO LTDA. DIVISÃO WAYNE.	COTAS EM: mm
	DIMENSÕES DOS MODELOS H(N)	ESCALA: S/E
		ANEXO: 81

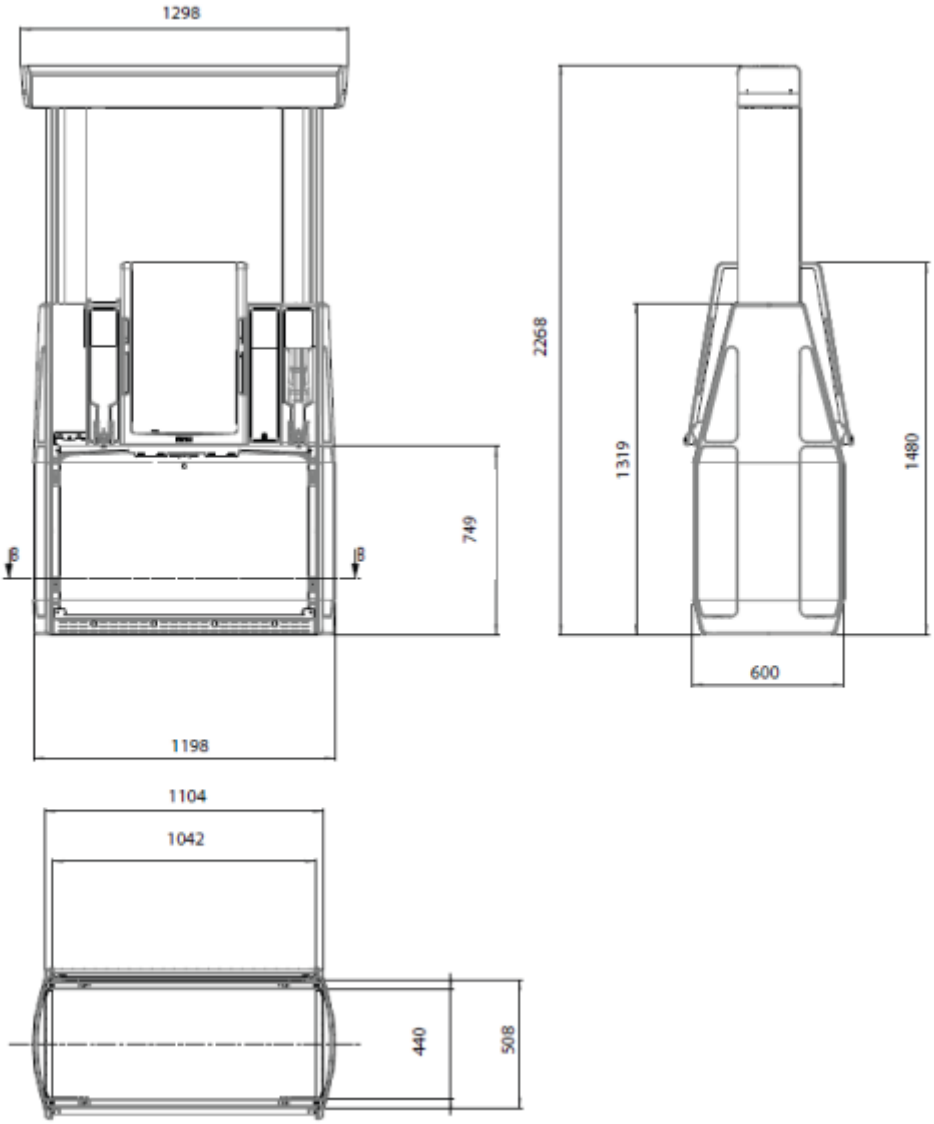

DESENHO ANEXO À PORTARIA INMETRO/DIMEL N.º 0231, DE 08 DE DEZEMBRO DE 2014.

INMETRO	**FABRICANTE:** DRESSER INDÚSTRIA E COMÉRCIO LTDA. DIVISÃO WAYNE.	COTAS EM: mm
	DIMENSÕES DOS MODELOS H(W)	ESCALA: S/E
		ANEXO: 82

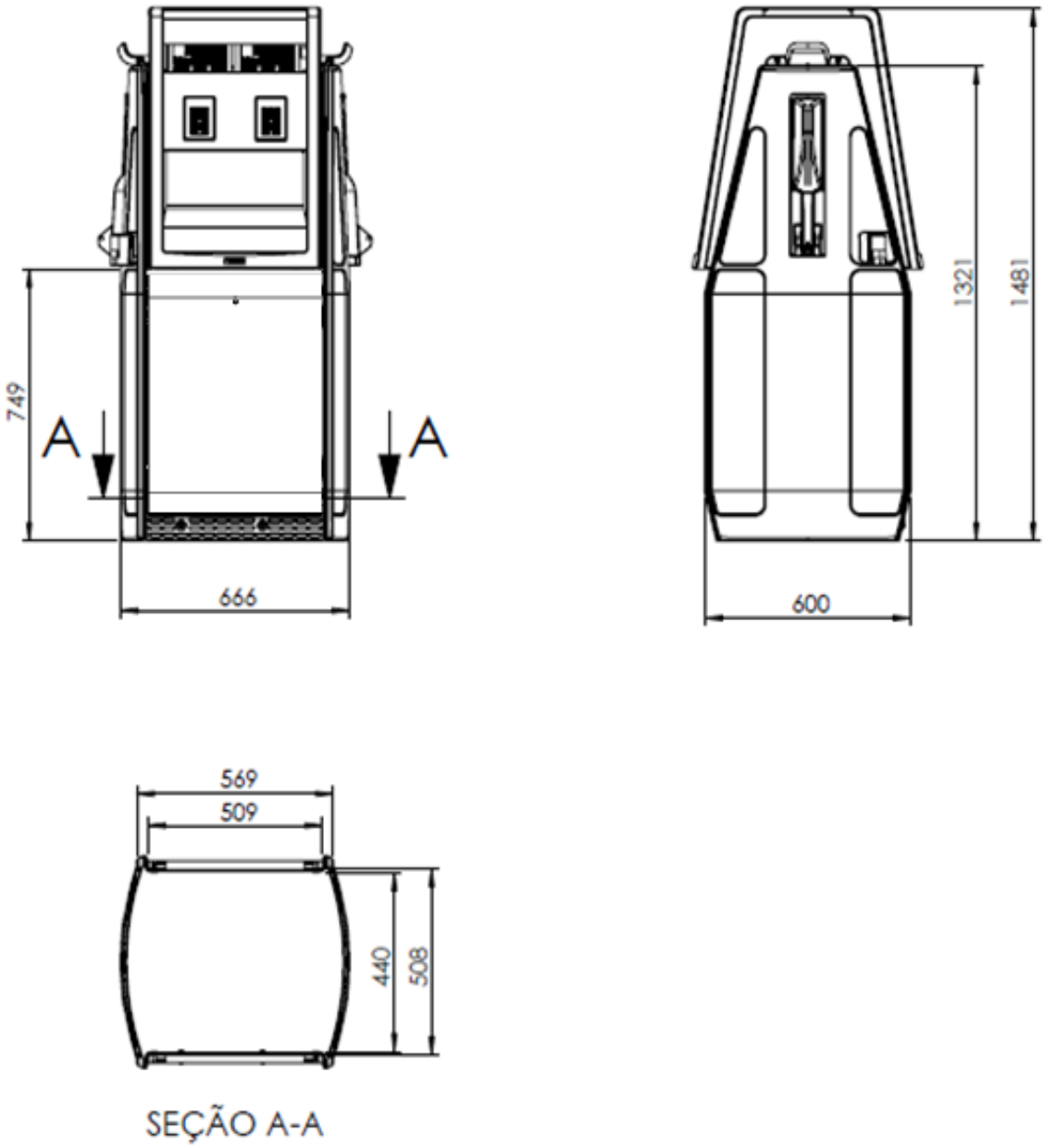

DESENHO ANEXO À PORTARIA INMETRO/DIMEL N.º 0231, DE 08 DE DEZEMBRO DE 2014.

INMETRO	**FABRICANTE:** DRESSER INDÚSTRIA E COMÉRCIO LTDA. DIVISÃO WAYNE.	COTAS EM: mm
	DIMENSÕES DOS MODELOS S(NL)	ESCALA: S/E
		ANEXO: 83

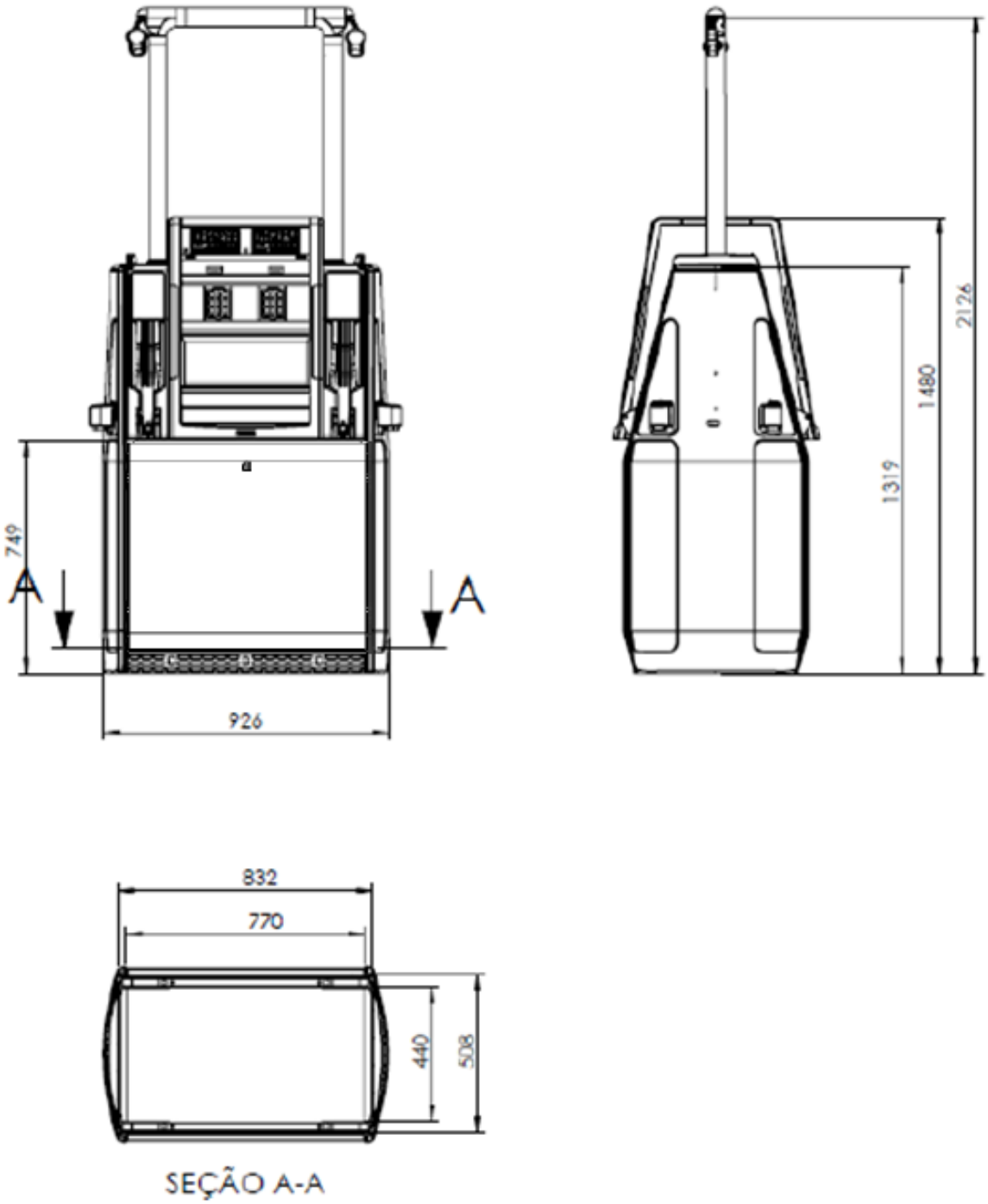

DESENHO ANEXO À PORTARIA INMETRO/DIMEL N.º 0231, DE 08 DE DEZEMBRO DE 2014.

INMETRO	**FABRICANTE:** DRESSER INDÚSTRIA E COMÉRCIO LTDA. DIVISÃO WAYNE.	COTAS EM: mm
	DIMENSÕES DOS MODELOS S(WH)	ESCALA: S/E
		ANEXO: 84

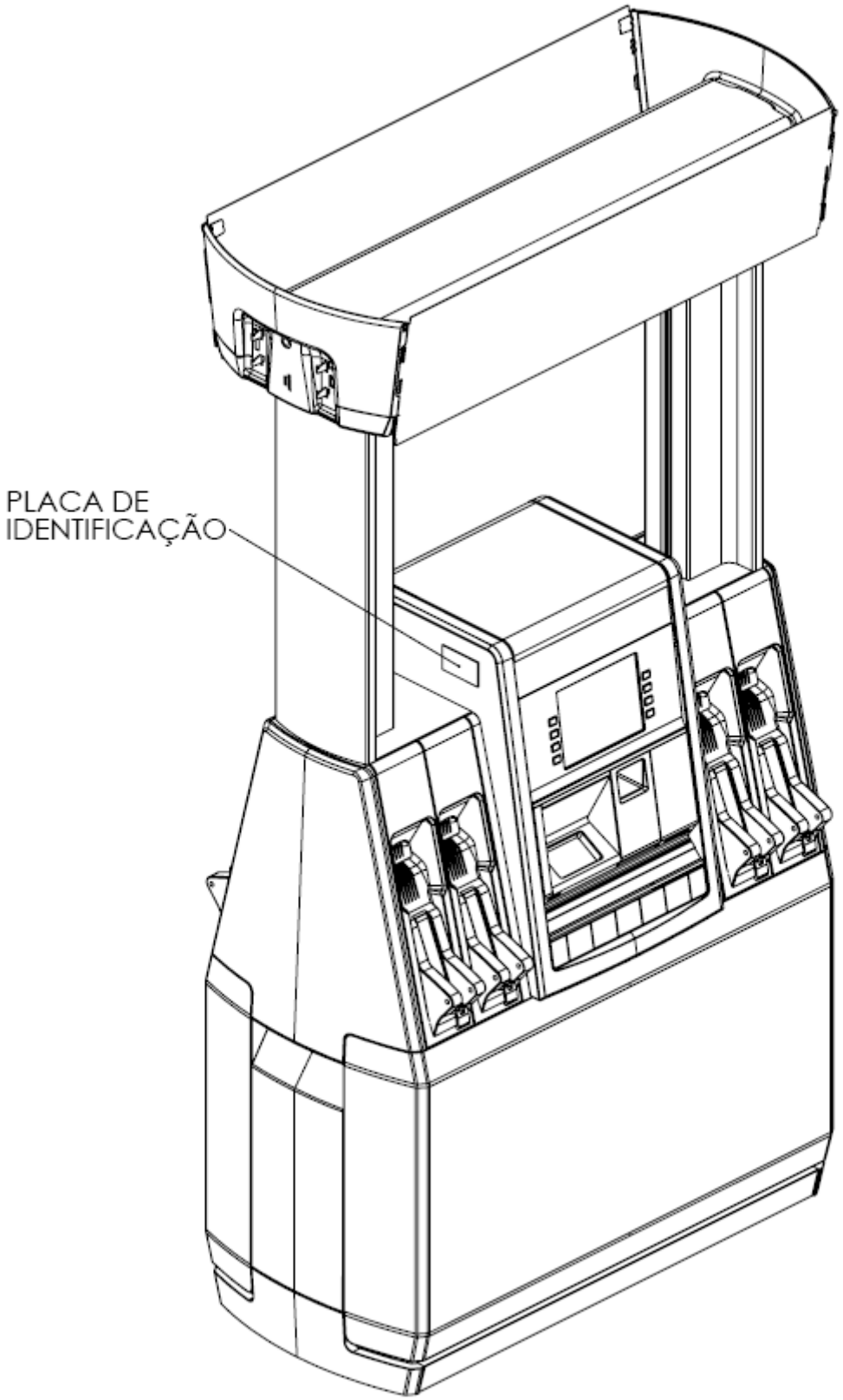

DESENHO ANEXO À PORTARIA INMETRO/DIMEL N.º 0231, DE 08 DE DEZEMBRO DE 2014.

INMETRO	**FABRICANTE:** DRESSER INDÚSTRIA E COMÉRCIO LTDA. DIVISÃO WAYNE.	COTAS EM: S/C
	LOCALIZAÇÃO DA PLACA DE IDENTIFICAÇÃO	ESCALA: S/E
		ANEXO: 85

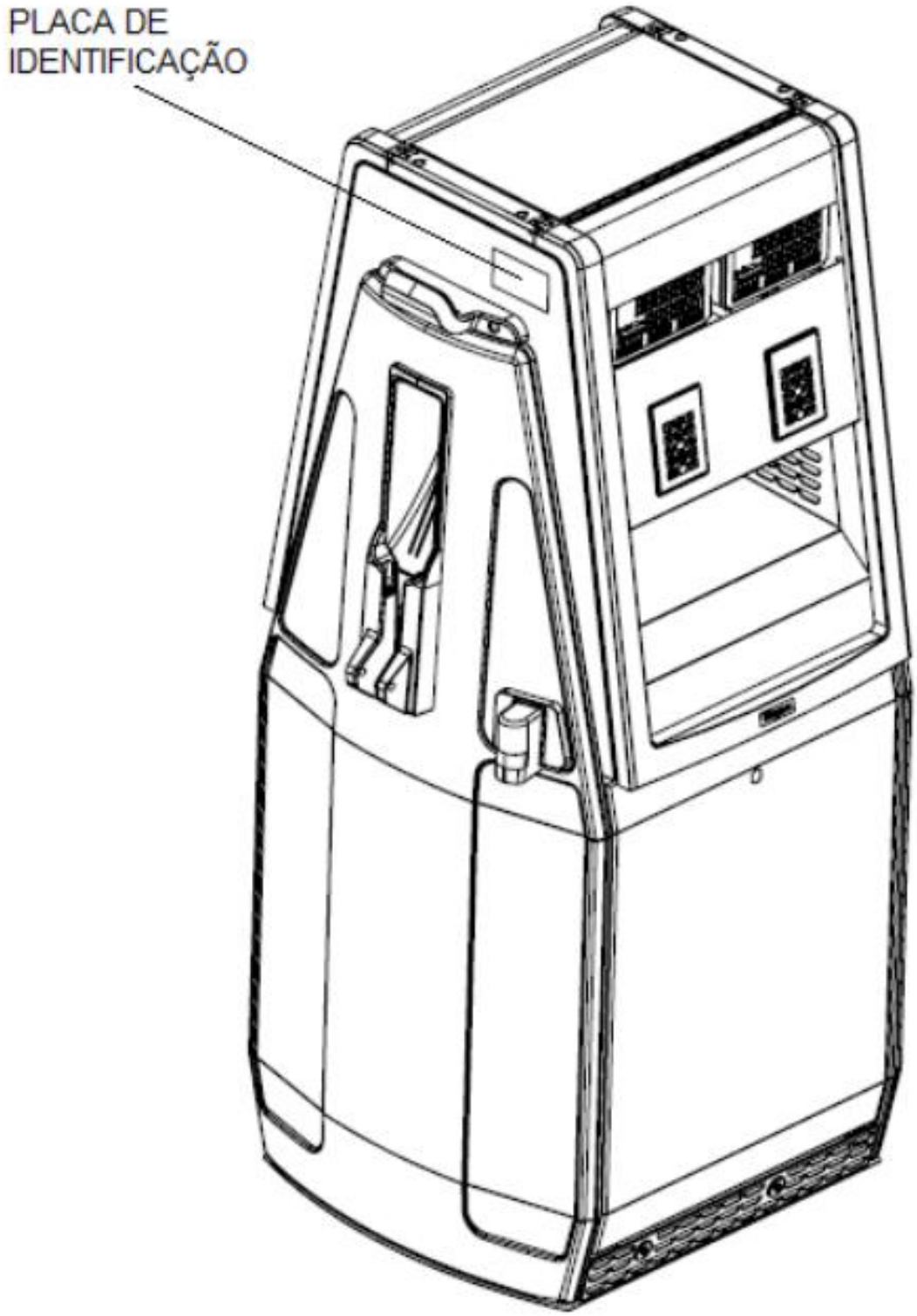

DESENHO ANEXO À PORTARIA INMETRO/DIMEL N.º 0231, DE 08 DE DEZEMBRO DE 2014.

INMETRO	**FABRICANTE:** DRESSER INDÚSTRIA E COMÉRCIO LTDA. DIVISÃO WAYNE.	COTAS EM: S/C
	LOCALIZAÇÃO DA PLACA DE IDENTIFICAÇÃO DOS MODELOS S(NL)	ESCALA: S/E
		ANEXO: 86

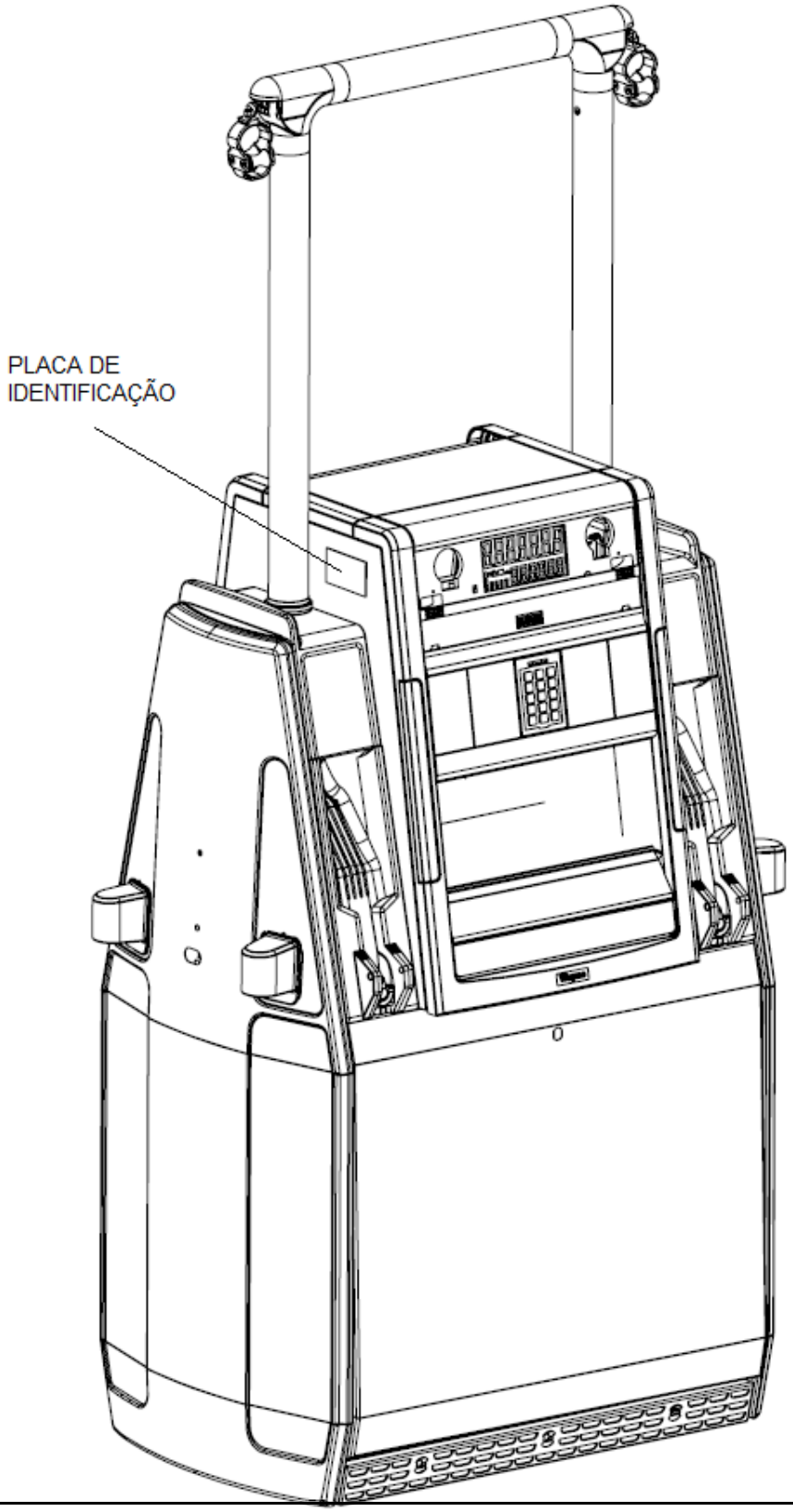

DESENHO ANEXO À PORTARIA INMETRO/DIMEL N.º 0231, DE 08 DE DEZEMBRO DE 2014.

INMETRO	**FABRICANTE:** DRESSER INDÚSTRIA E COMÉRCIO LTDA. DIVISÃO WAYNE.	COTAS EM: S/C
	LOCALIZAÇÃO DA PLACA DE IDENTIFICAÇÃO DOS MODELOS S(WH)	ESCALA: S/E
		ANEXO: 87

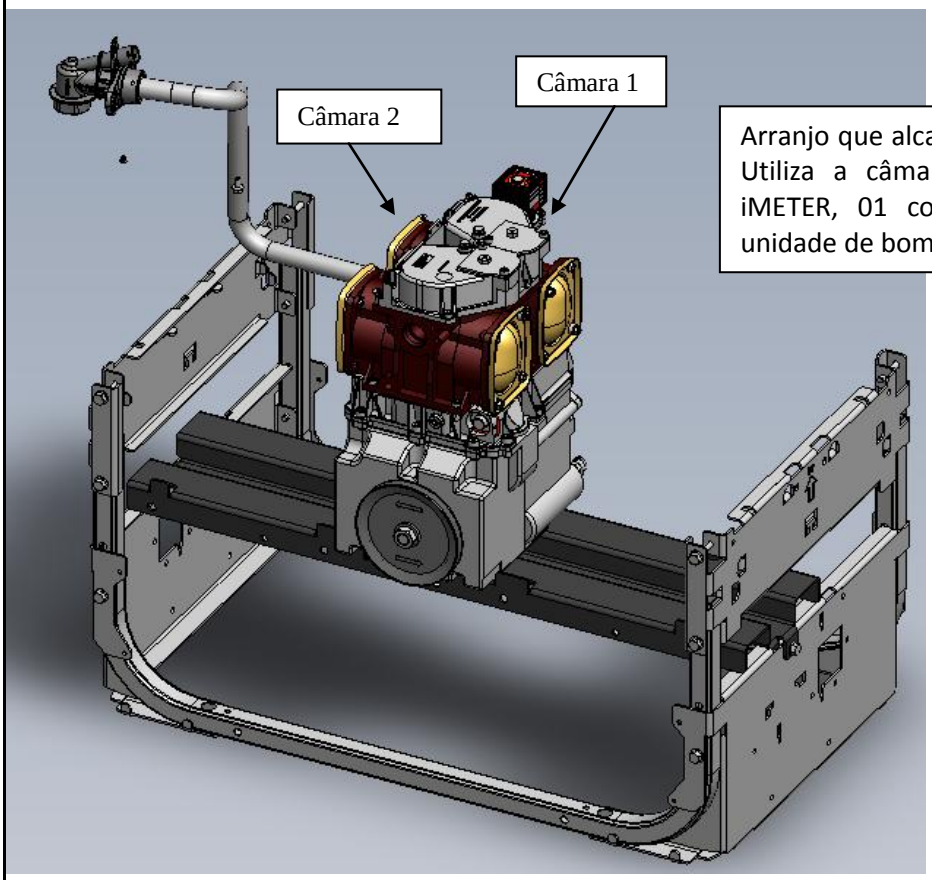

Arranjo que alcança a vazão máxima de 75 L/min. Utiliza a câmara de medição 01 do medidor iMETER, 01 conjunto de abastecimento e 01 unidade de bombeamento.

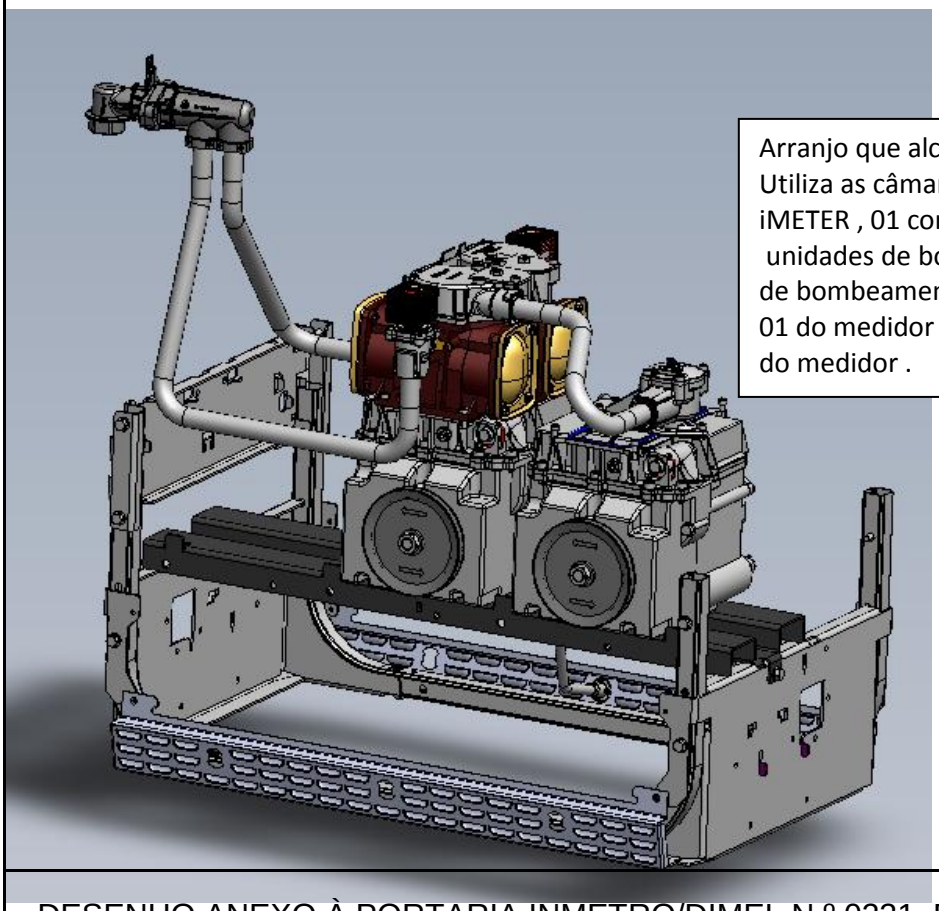

Arranjo que alcança a vazão máxima de 130 L/min. Utiliza as câmaras de medição 01 e 02 do medidor iMETER , 01 conjunto de abastecimento e 02 unidades de bombeamento, sendo que 01 unidade de bombeamento alimenta a câmara de medição 01 do medidor e a outra a câmara de medição 02 do medidor .

DESENHO ANEXO À PORTARIA INMETRO/DIMEL N.º 0231, DE 08 DE DEZEMBRO DE 2014.

INMETRO	**FABRICANTE:** DRESSER INDÚSTRIA E COMÉRCIO LTDA. DIVISÃO WAYNE.	COTAS EM: mm
	FUNCIONAMENTO DA UNIDADE DE BOMBEAMENTO E DO DISPOSITIVO MEDIDOR PARA AS VAZÕES MÁXIMAS DE 75 L/min e 130 L/min.	ESCALA: S/E
		ANEXO: 88

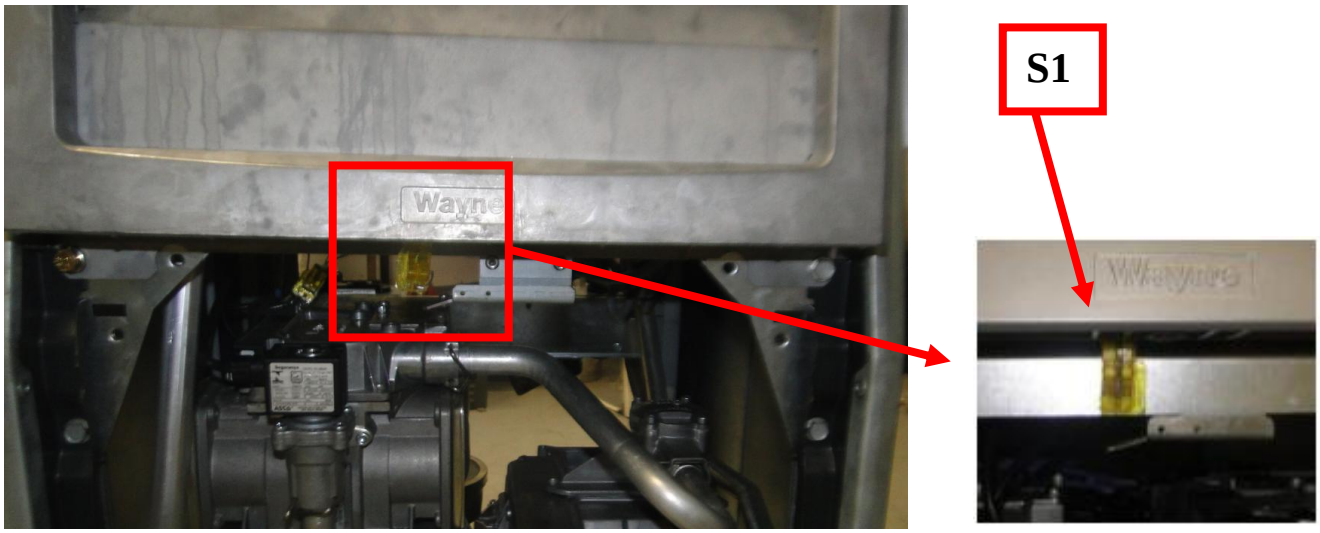

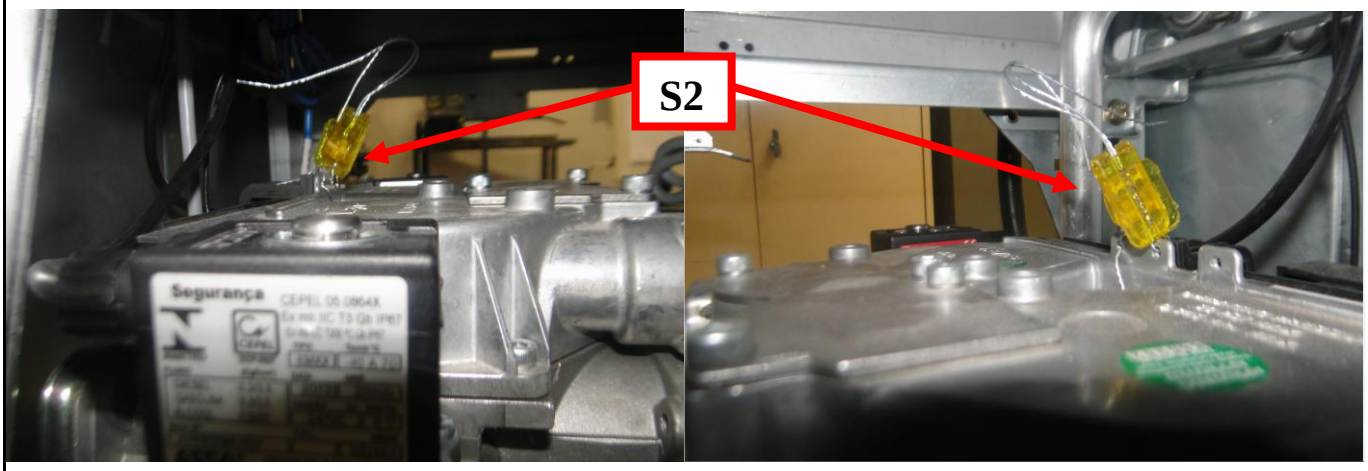

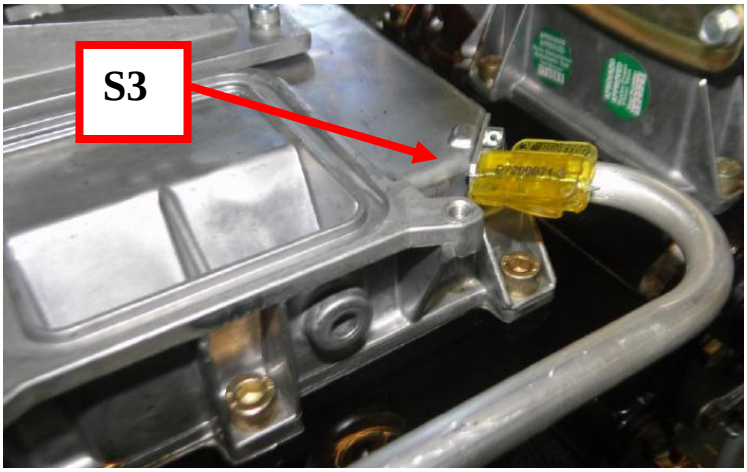

S1 – Acesso ao dispositivo indicador
S2 – Acesso ás portas de calibração do transdutor
S3 – Acesso à saída do eliminador de ar e gases

DESENHO ANEXO À PORTARIA INMETRO/DIMEL N.º 0231, DE 08 DE DEZEMBRO DE 2014.

INMETRO	**FABRICANTE:** DRESSER INDÚSTRIA E COMÉRCIO LTDA. DIVISÃO WAYNE.	COTAS EM: S/C
	SELAGEM	ESCALA: S/E
		ANEXO: 89